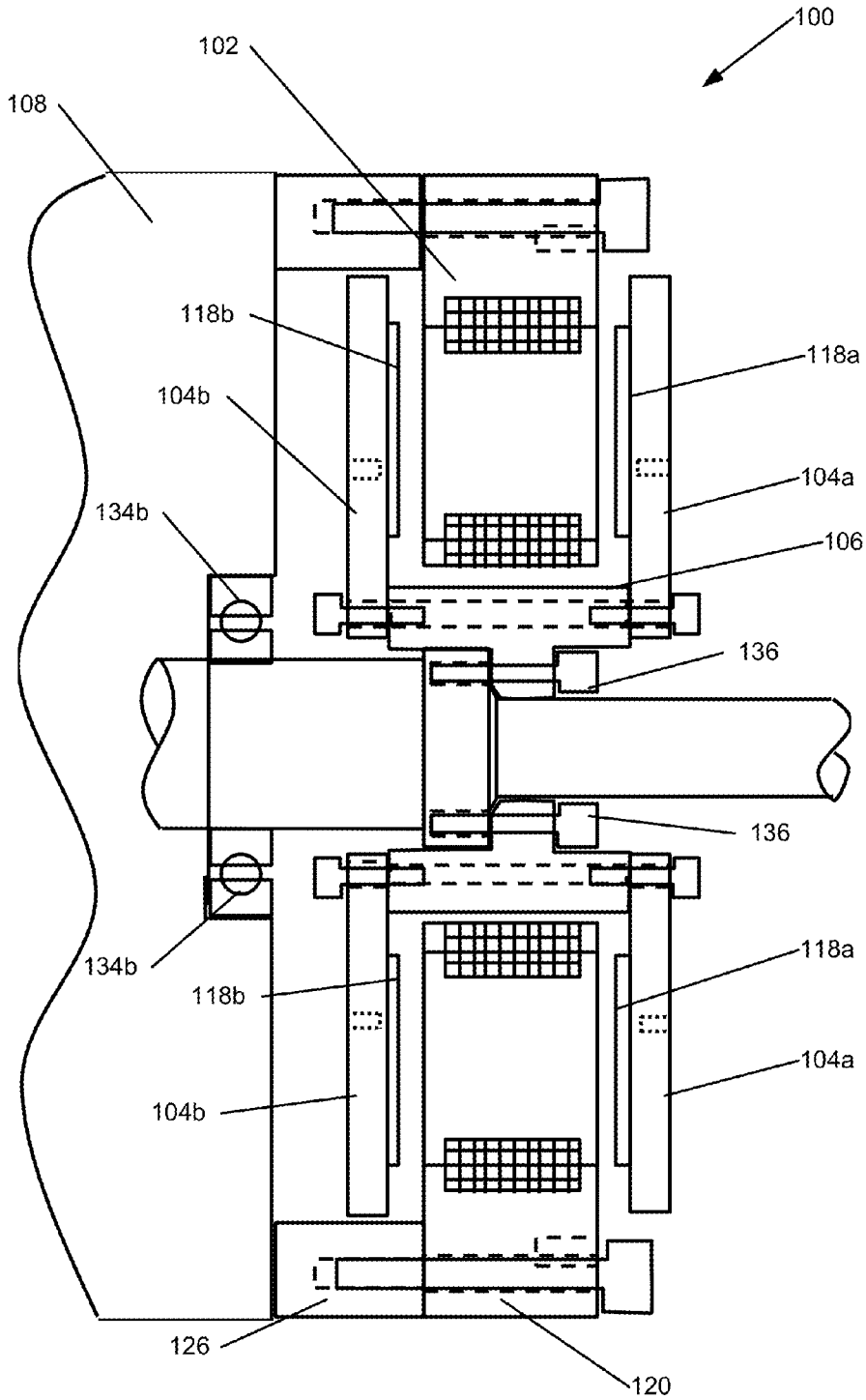
100
102
108
118b
118a
104b
104a
134b
106
136
136
134b
118a
118b
104a
104b
126
120

Figure 4b