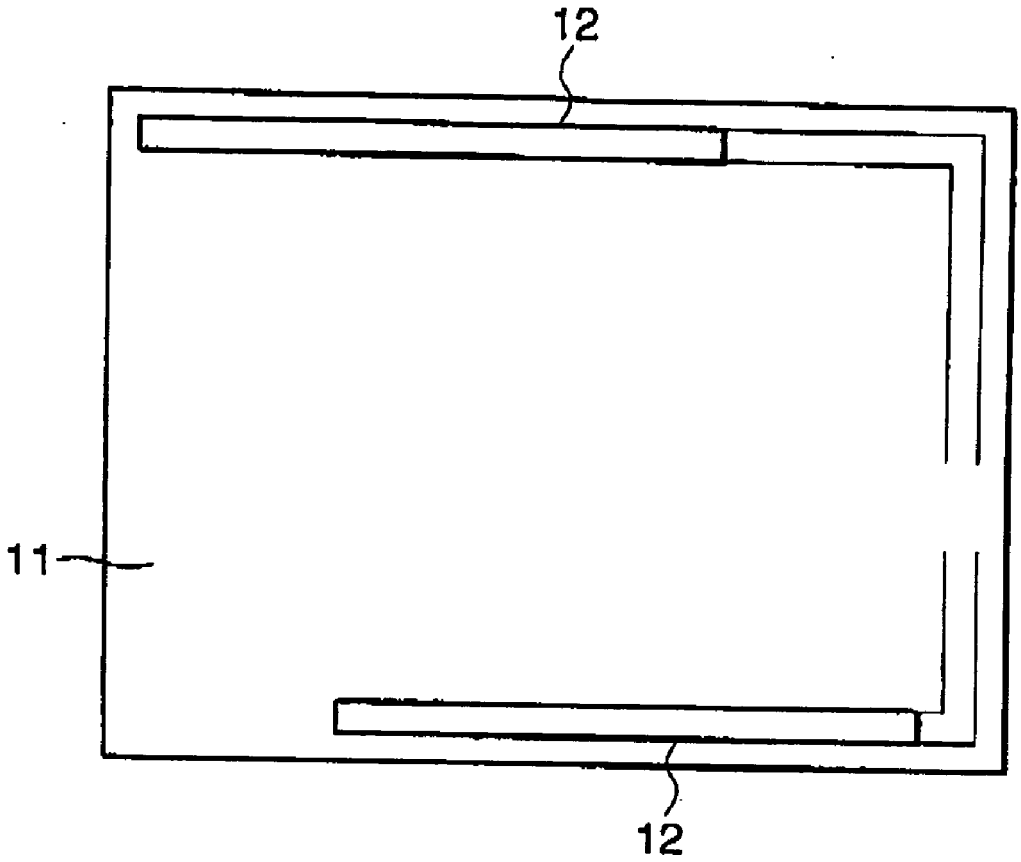

FIG. 4A

FIG. 4B