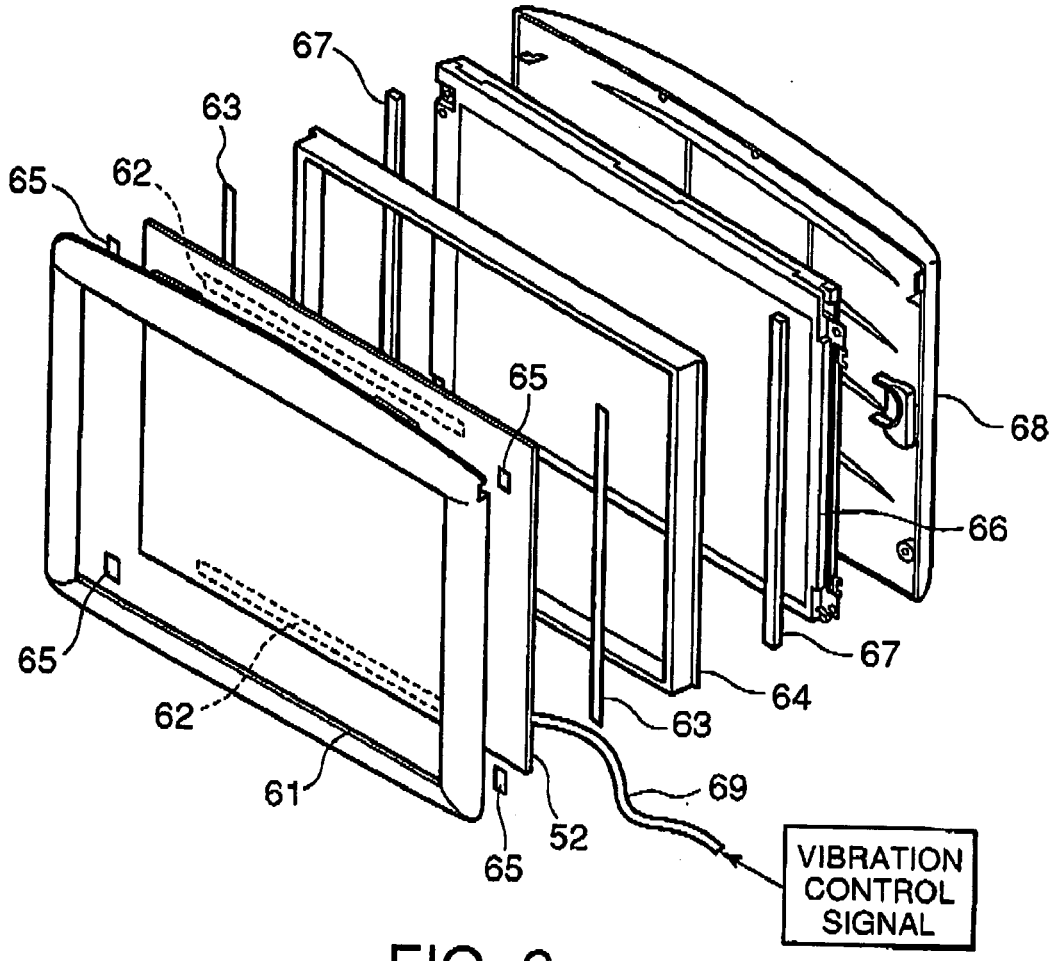
67
63
65
62
65
68
66
65
67
64
62
63
61
69
52
65
VIBRATION CONTROL SIGNAL

FIG. 6

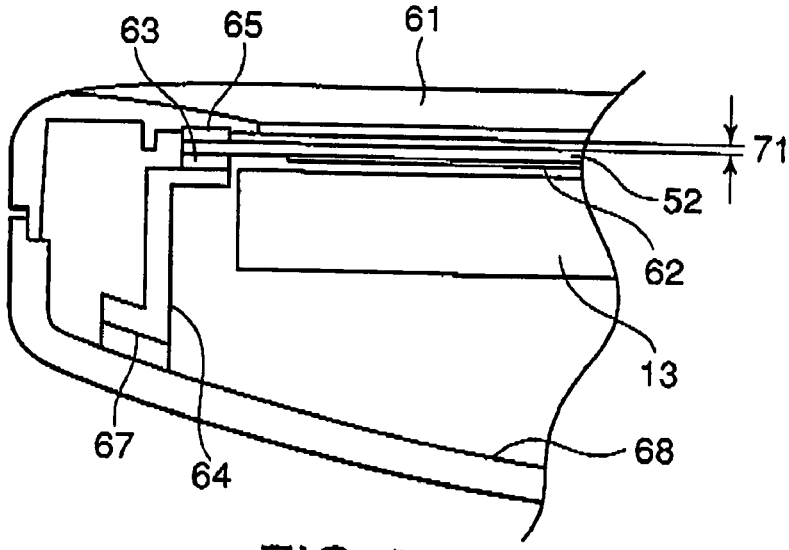
63
65
61
71
52
62
13
67
64
68

FIG. 7