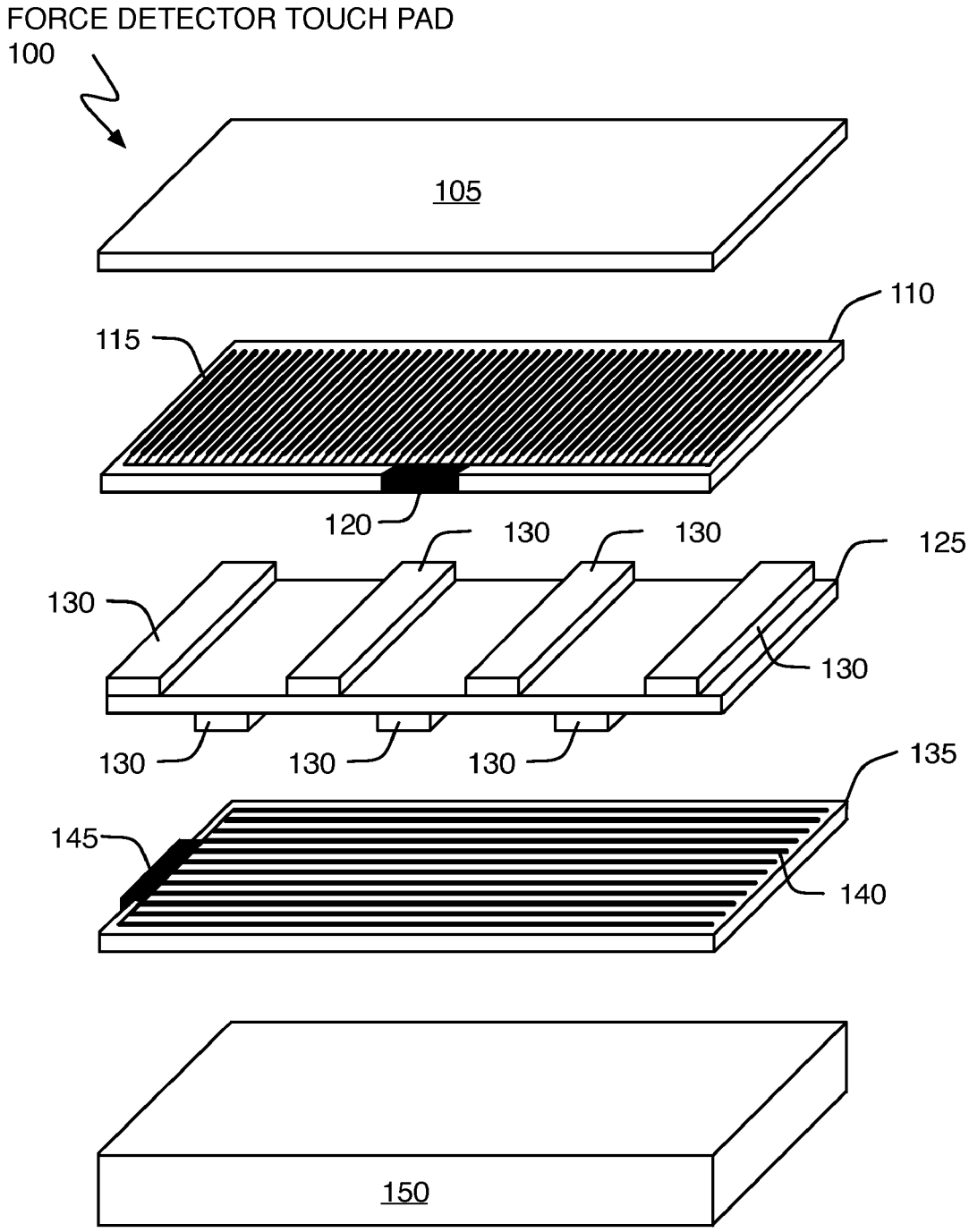
FORCE DETECTOR TOUCH PAD
100
105
110
115
120
130
130
125
130
130
130
130
130
135
145
140
150

FIG. 1