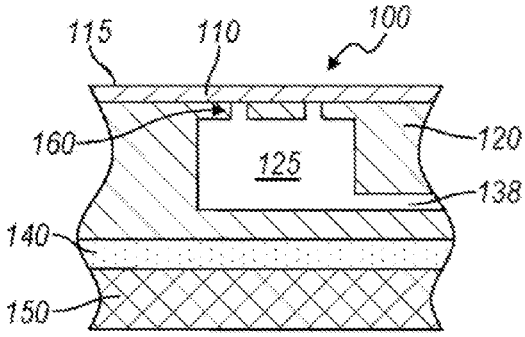

FIG. 20A

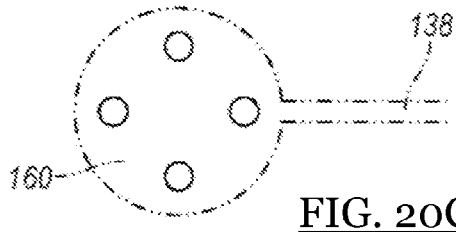

FIG. 20C

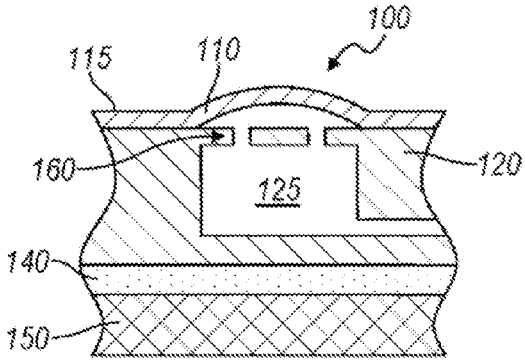

FIG. 20B

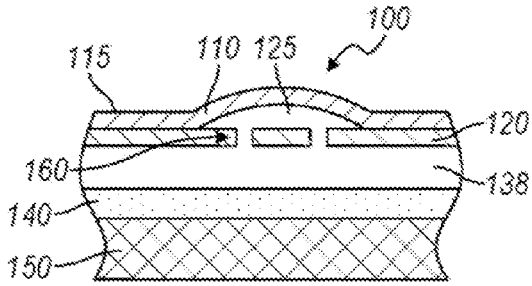

FIG. 20D