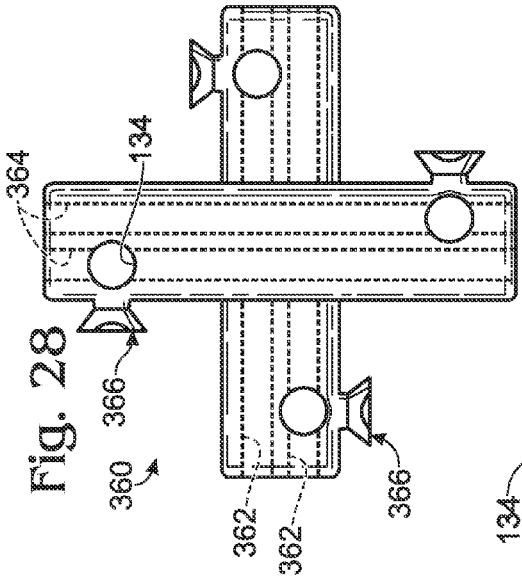

Fig. 28

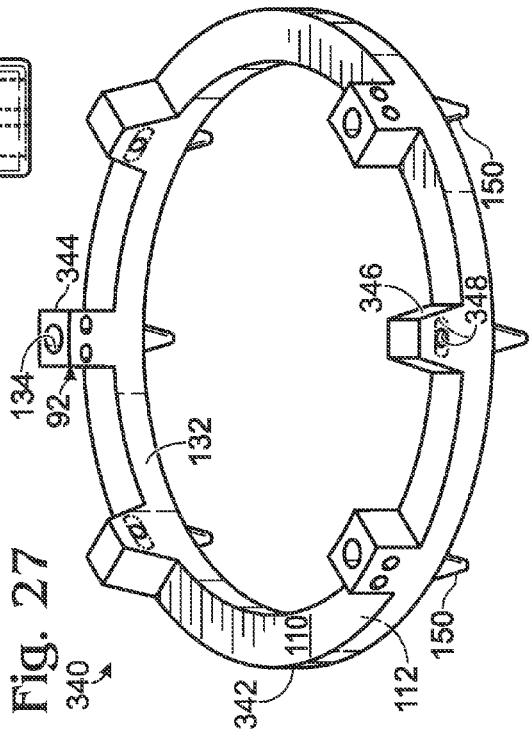

Fig. 27

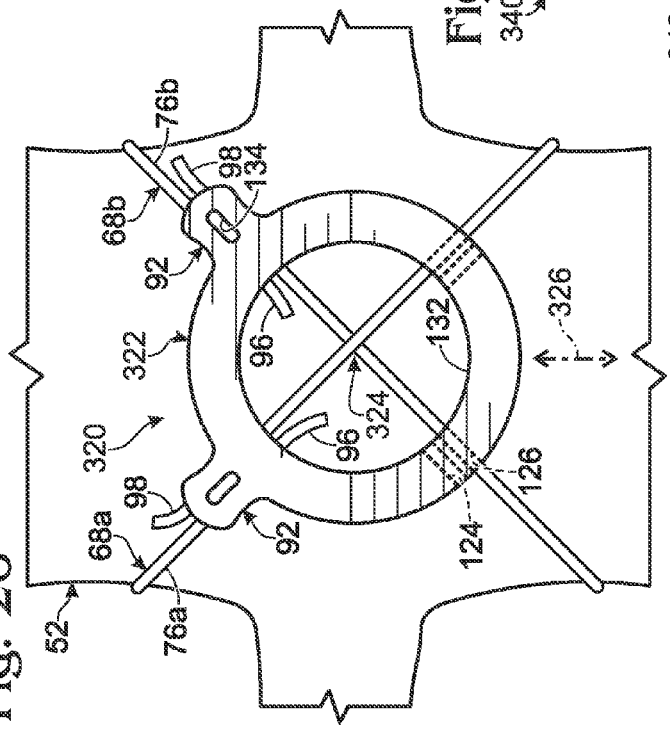

Fig. 26