Fig. 34

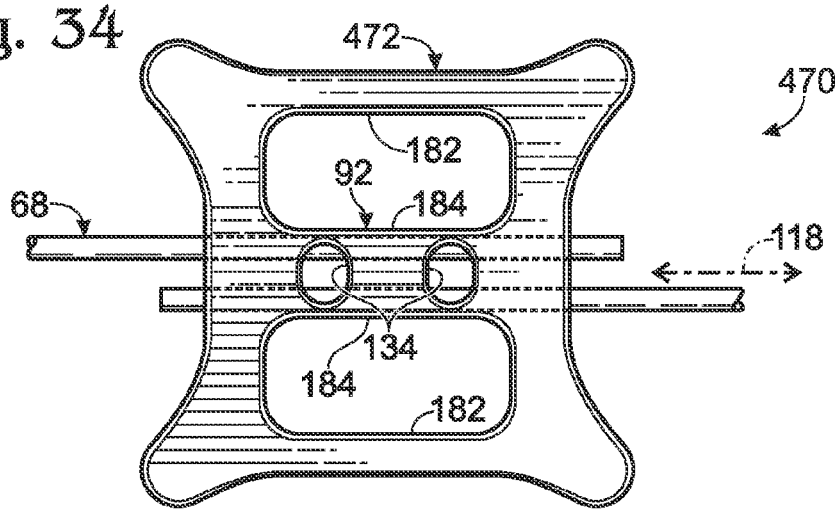

Fig. 35

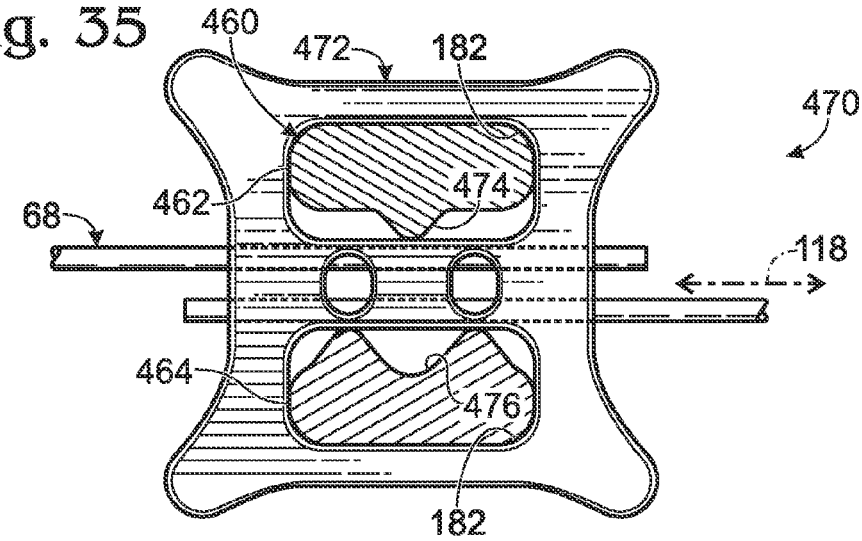
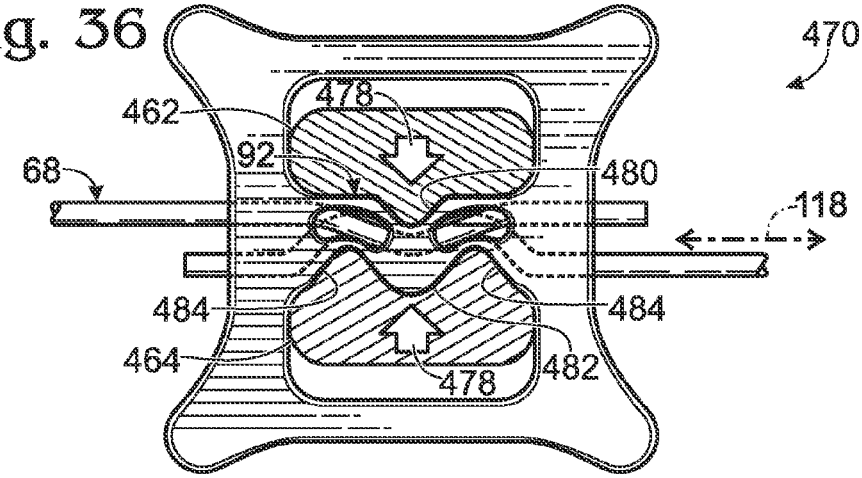
Fig. 36