Fig. 4

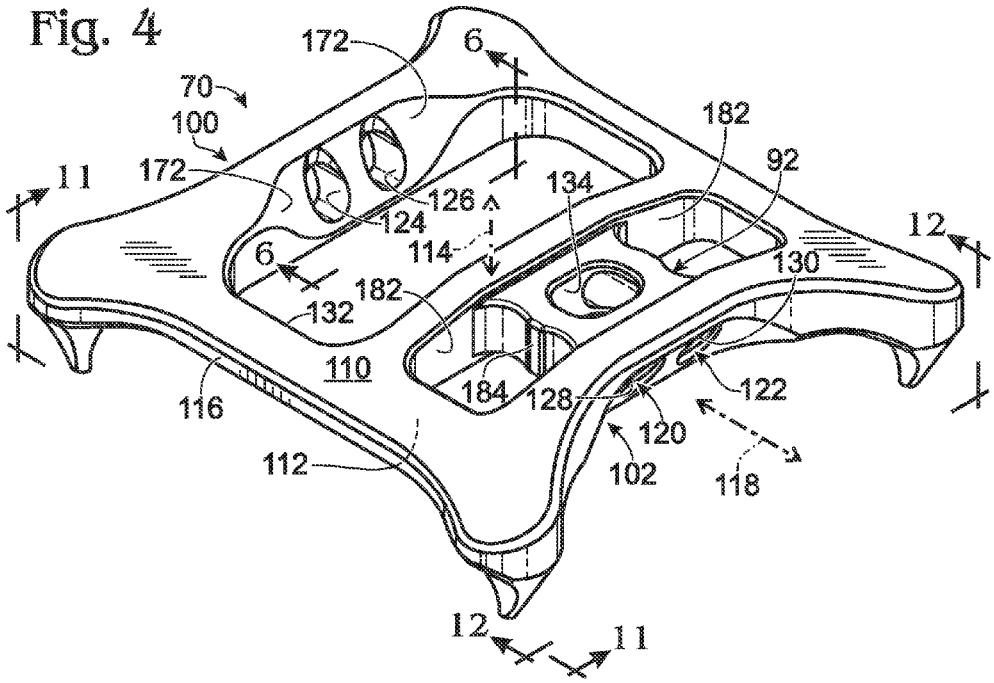
172
6
70
100
182
92
11
172
126
134
124
12
114
6
130
182
132
110
184
128
122
116
120
112
102
118
12
11

Fig. 5

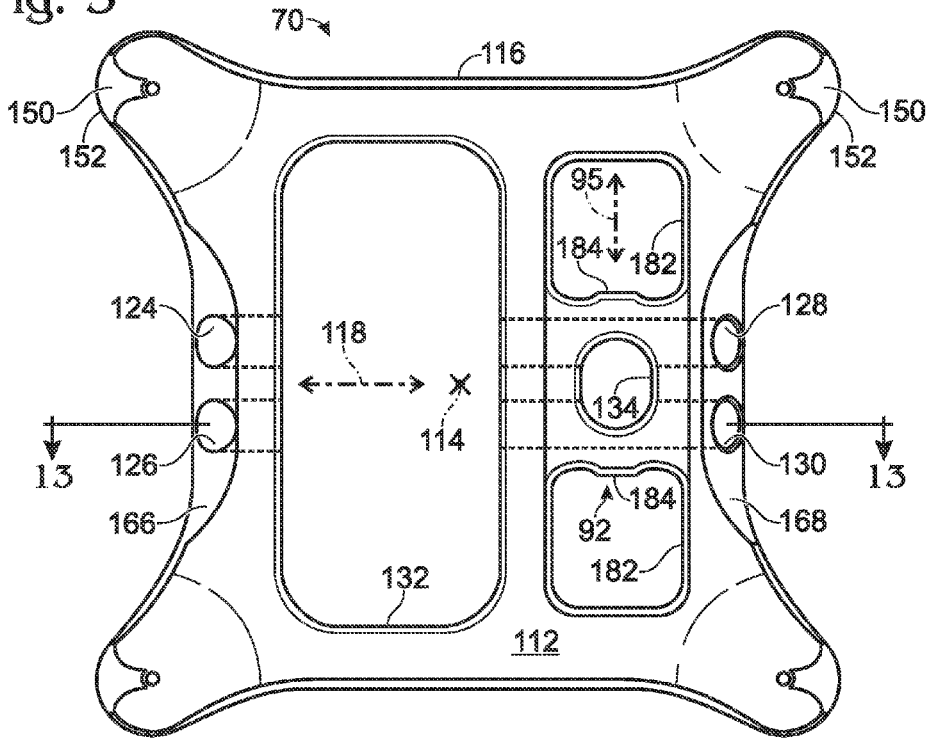
70
116
150
150
152
152
95
184
182
124
128
118
134
114
13
126
130
13
184
166
92
168
182
132
112