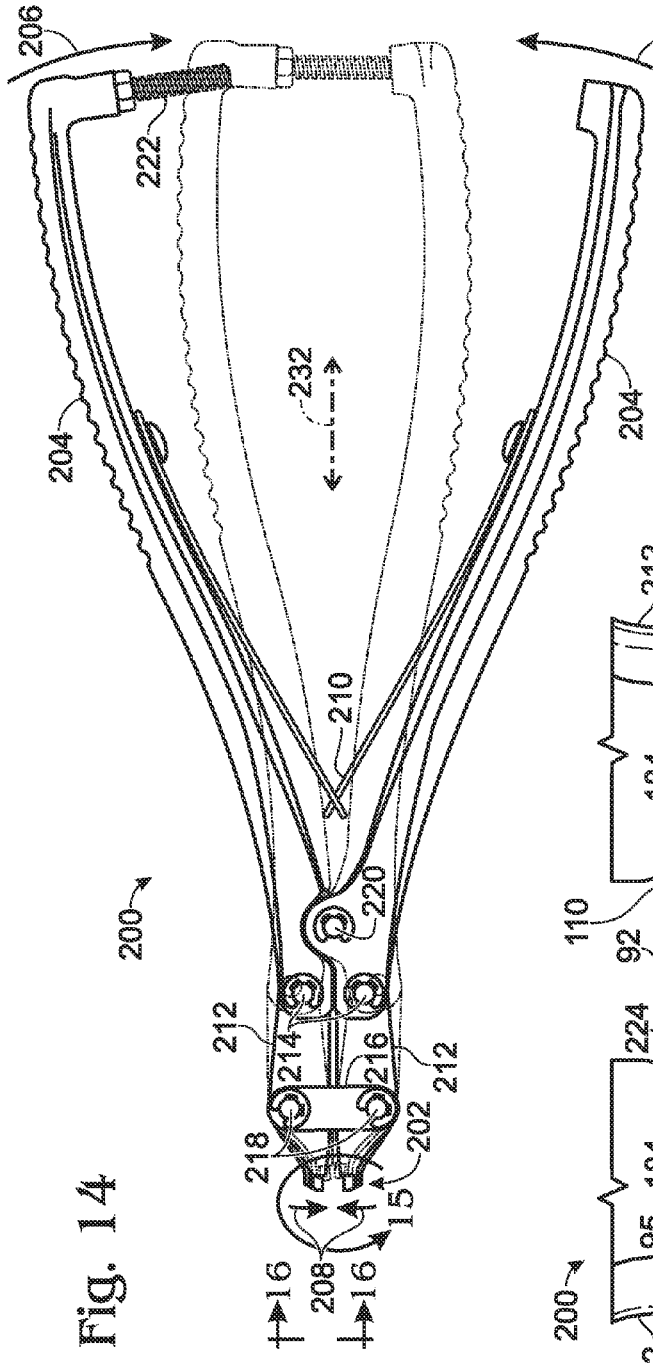
206
222
206
232
204
204
210
200
220
212
214
216
212
218
202
15
208
16
16

Fig. 14

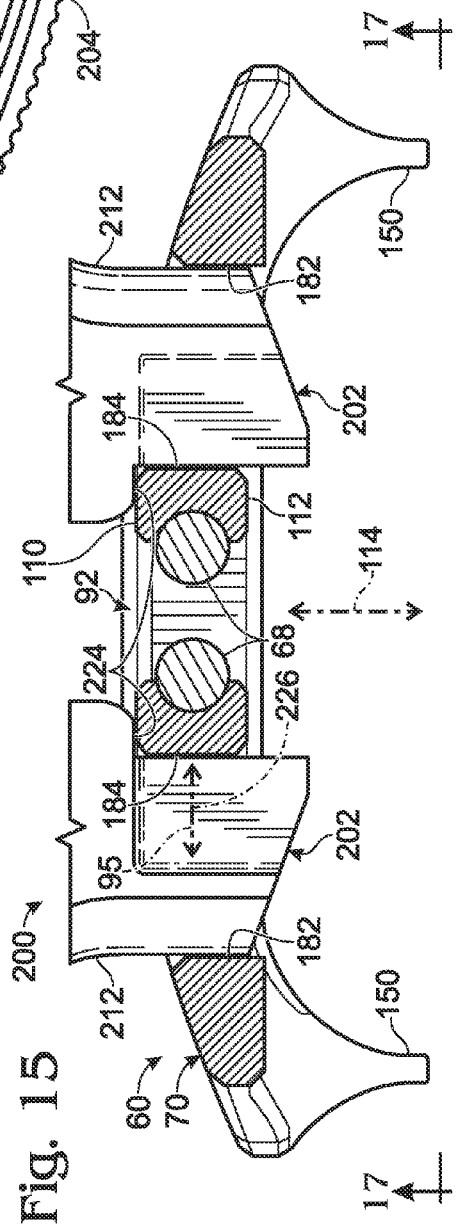
17
212
182
150
184
202
110
112
92
114
68
224
226
184
95
202
200
182
212
150
60
70
17

Fig. 15