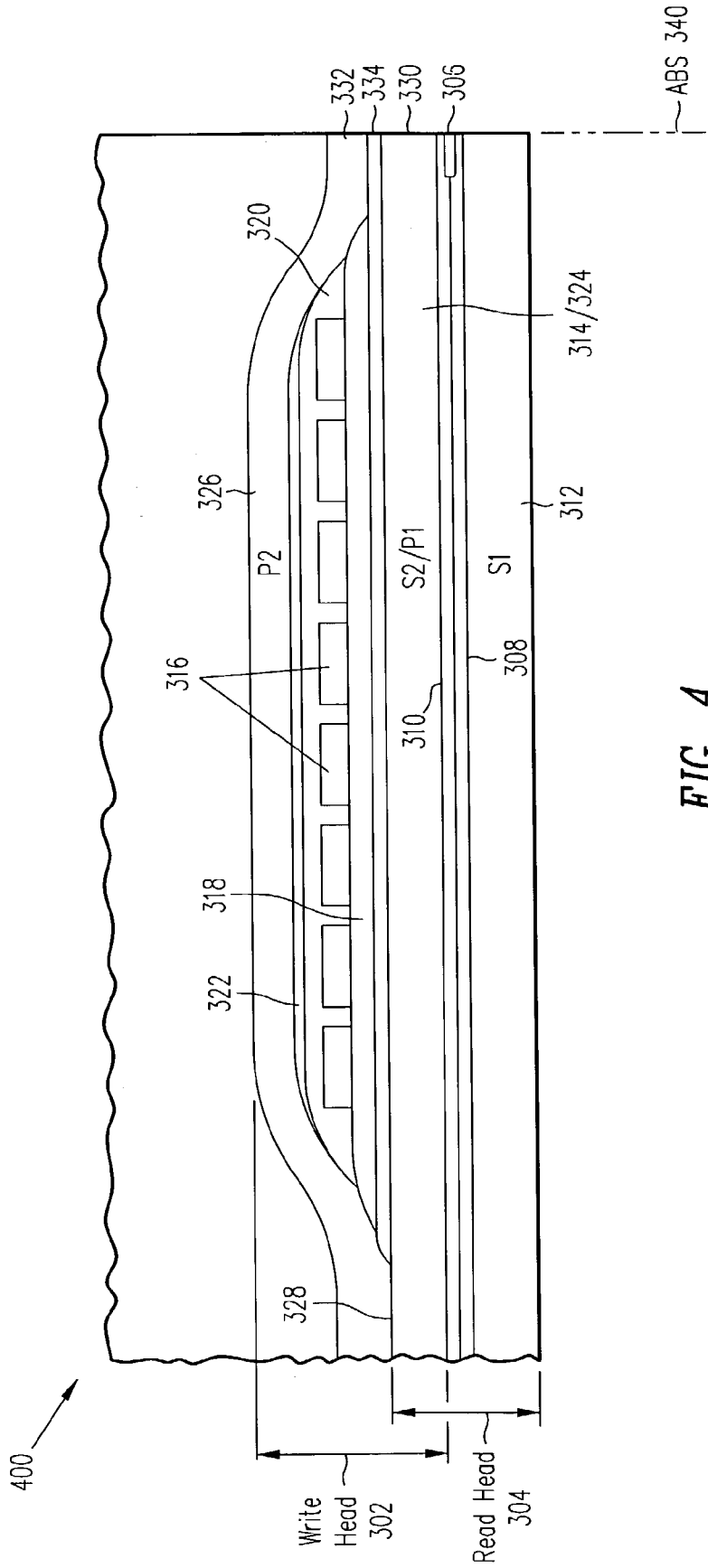
ABS 340
332
334
330
306
320
314/324
326
312
P2
S2/P1
S1
316
308
310
318
322
328
400
Write Head 302
Read Head 304

FIG. 4