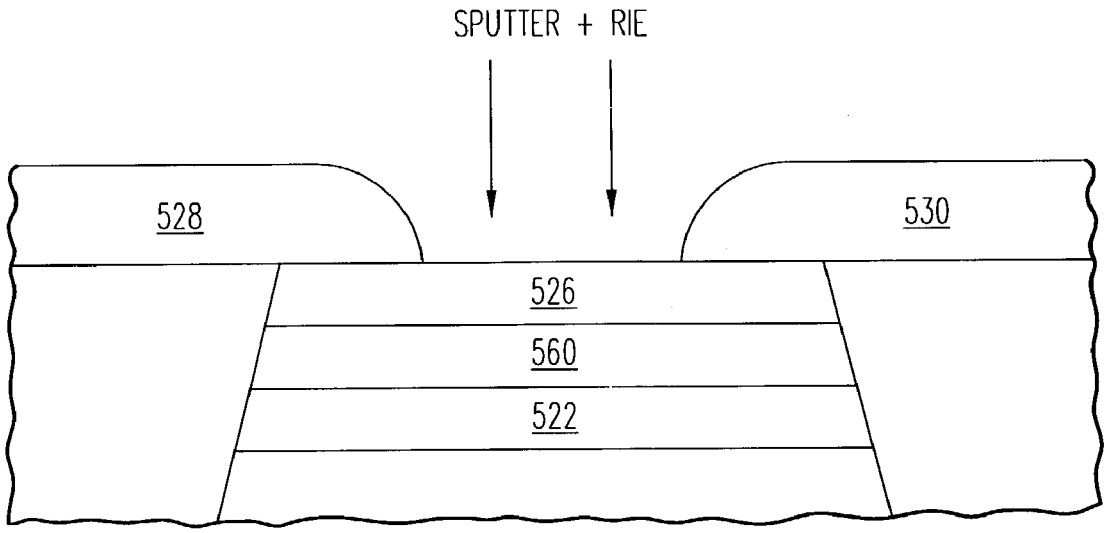
SPUTTER + RIE
528
530
526
560
522

FIG. 6c

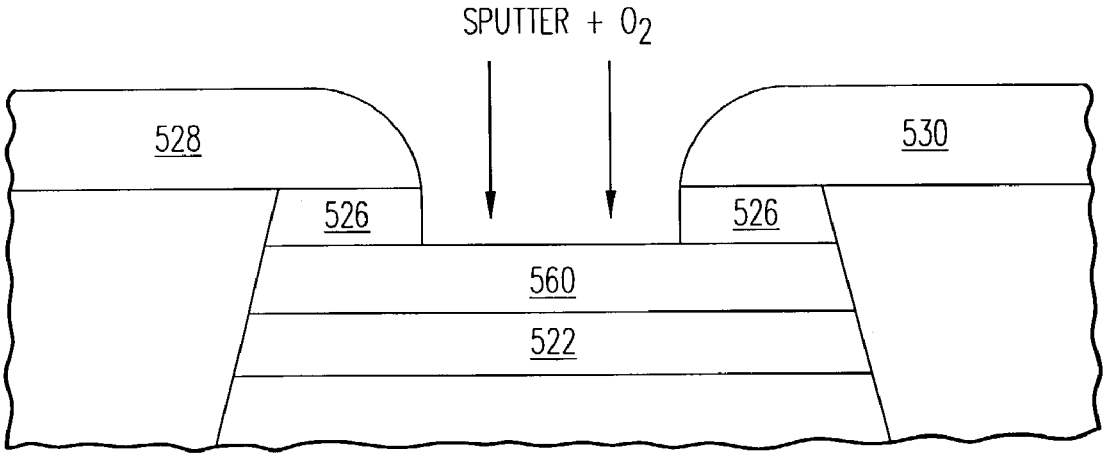
SPUTTER + O_2
528
530
526
526
560
522

FIG. 6d