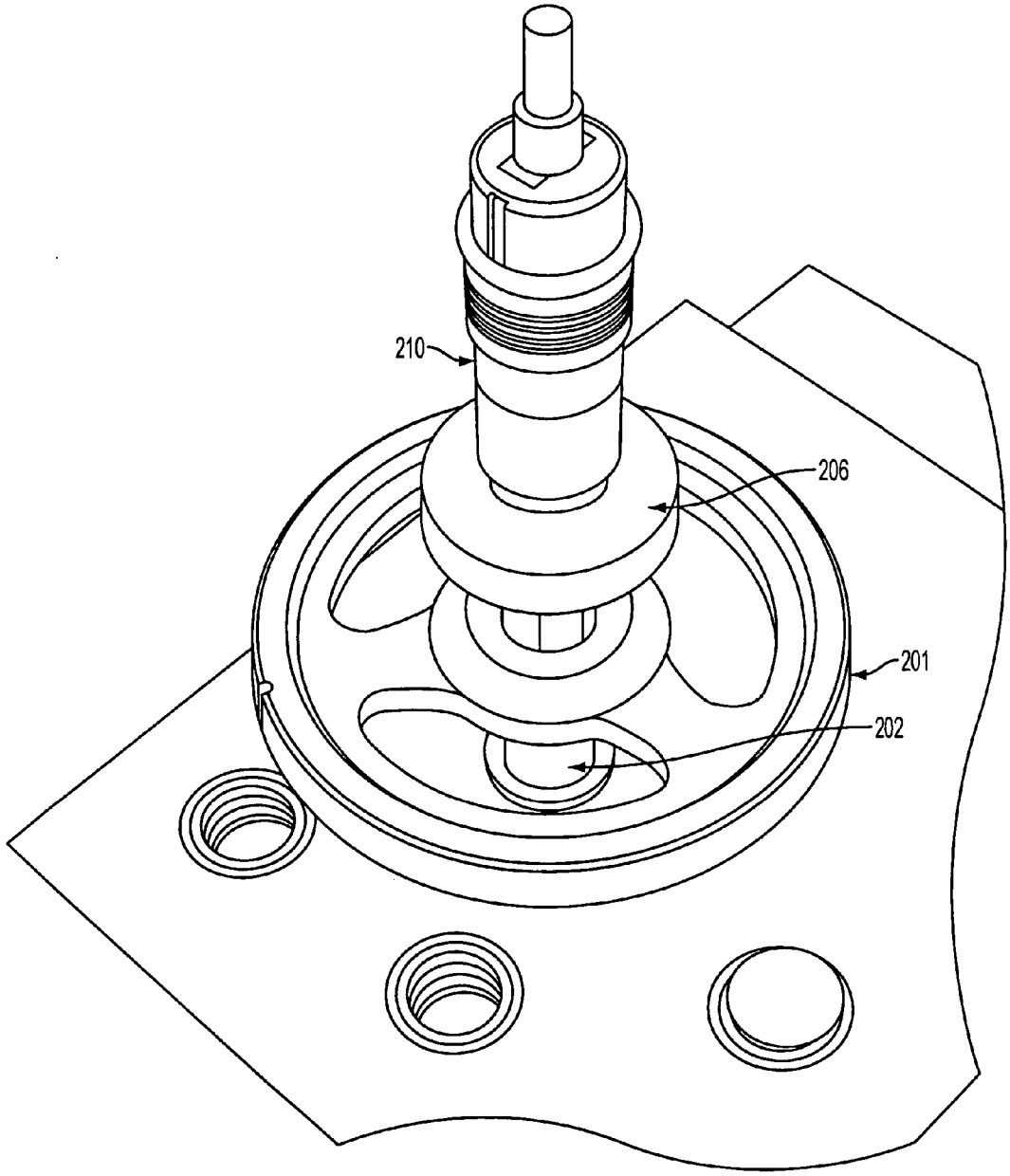


FIG. 6