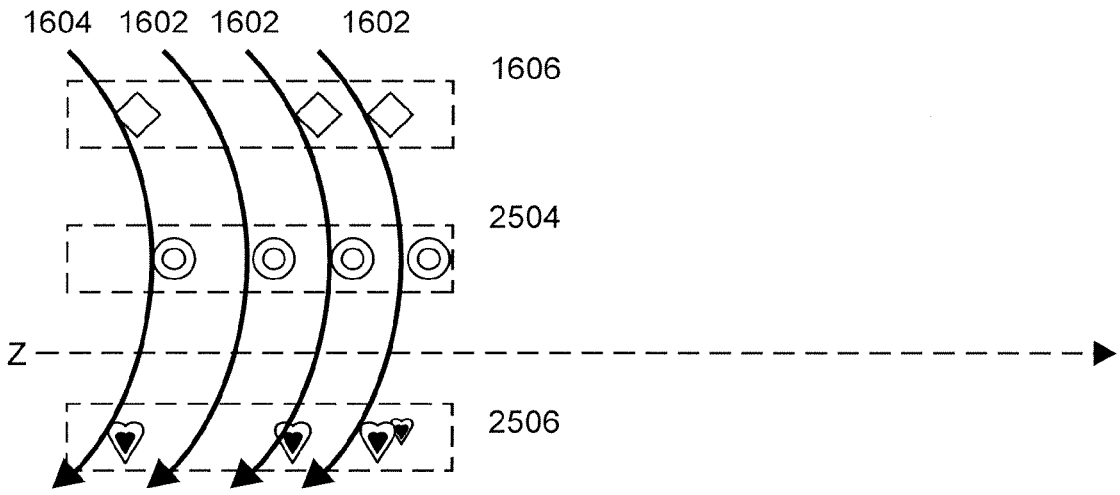FIG. 36