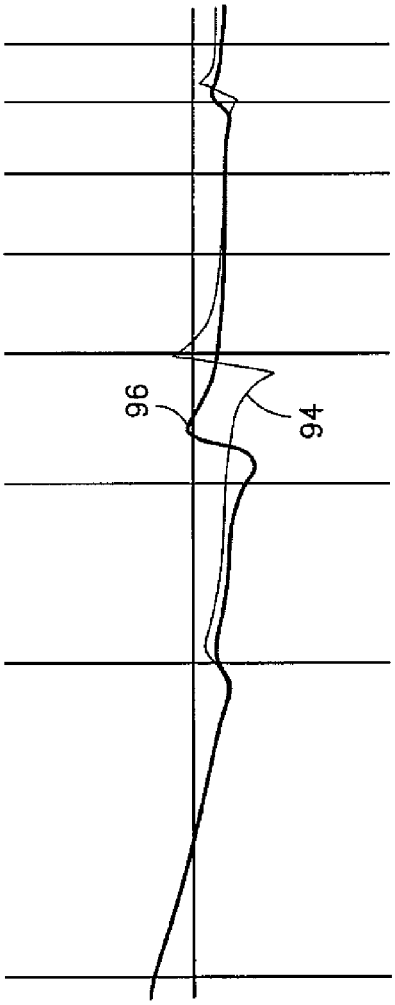

FIG.10

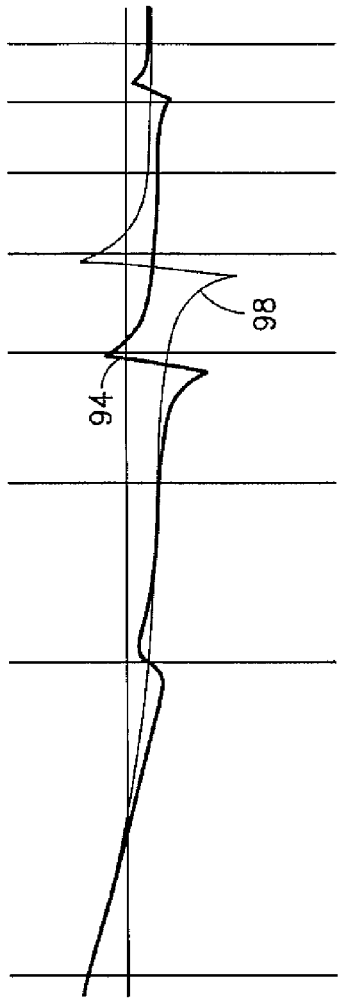

FIG.11