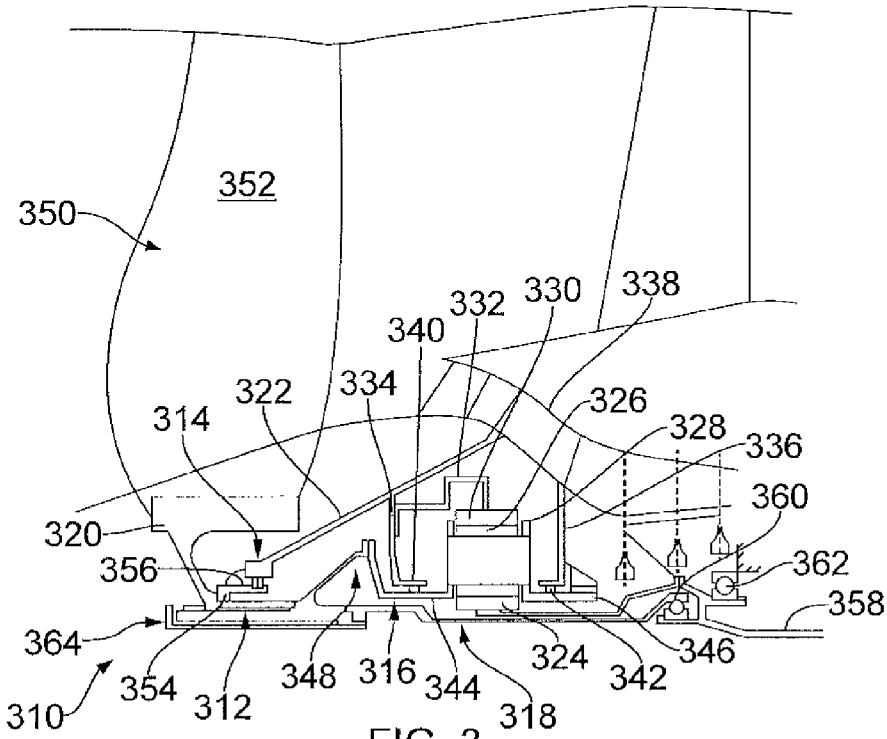
352
350
332
330
338
340
334
322
326
314
328
336
360
320
356
362
358
364
346
324
342
354
348
316
344
312
318
310

FIG. 3

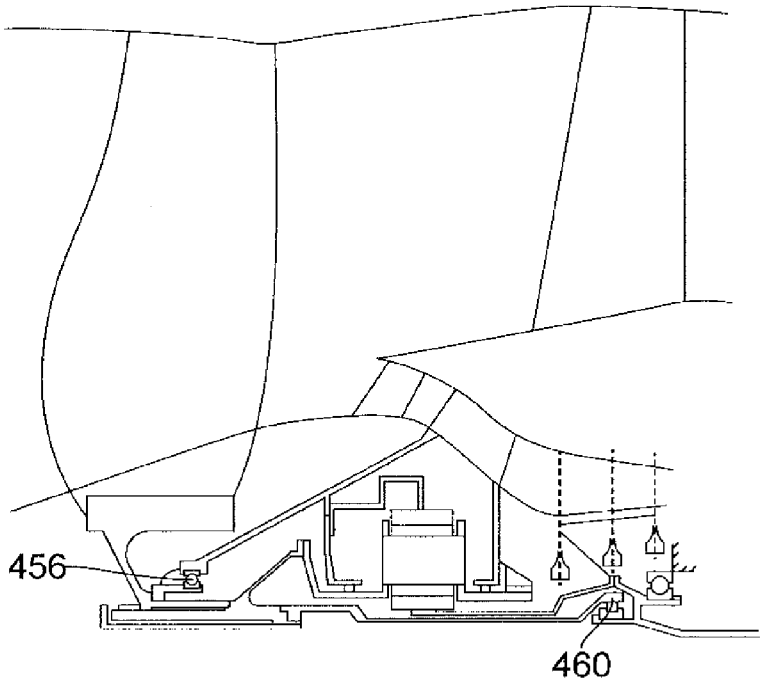
456
460

FIG. 4