FIG.3

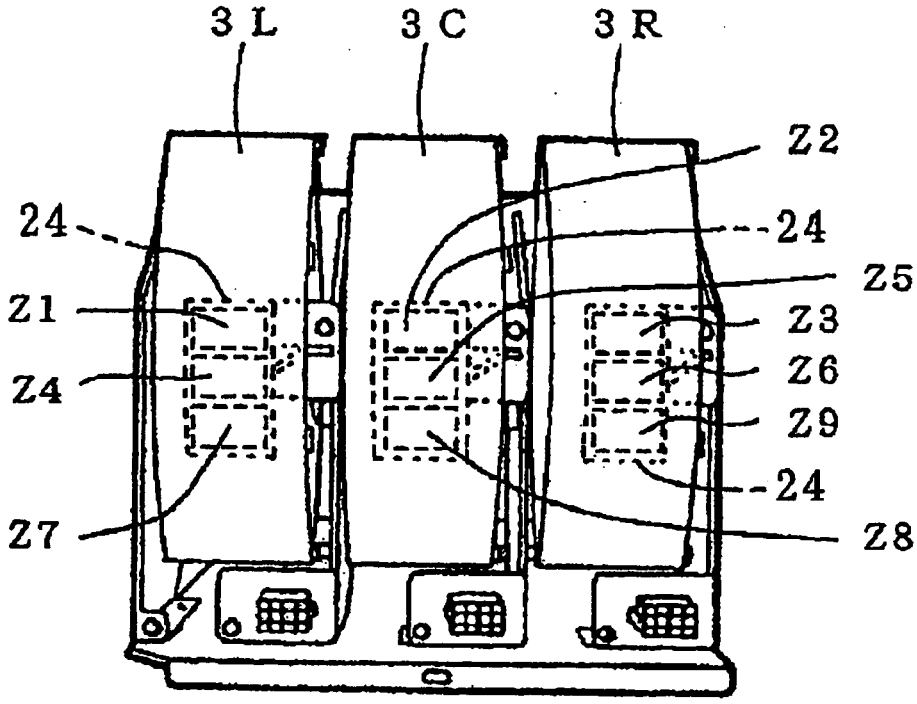
3L
3C
3R
Z2
24
24
Z5
Z1
Z3
Z4
Z6
Z9
24
Z7
Z8

FIG.4

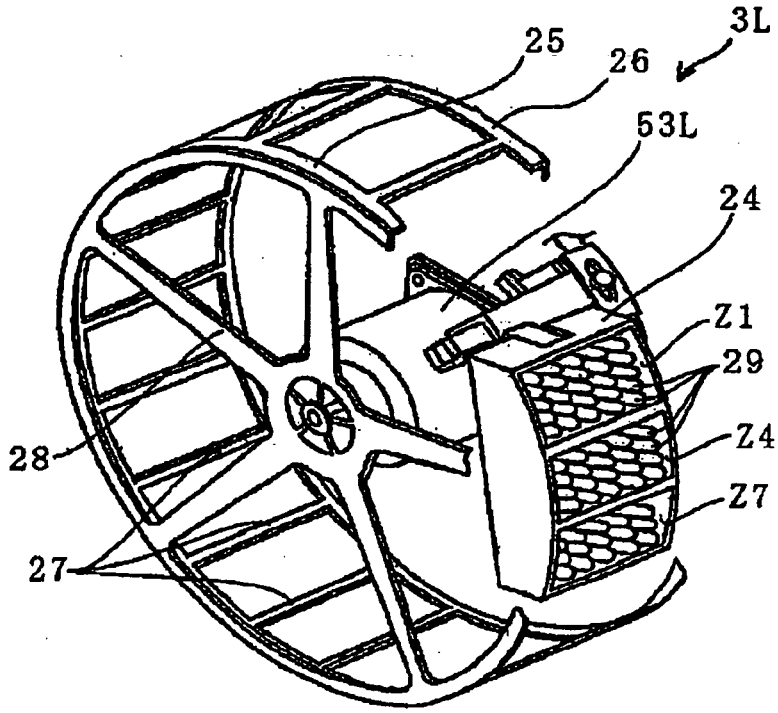
3L
25
26
53L
24
Z1
29
Z4
Z7
28
27