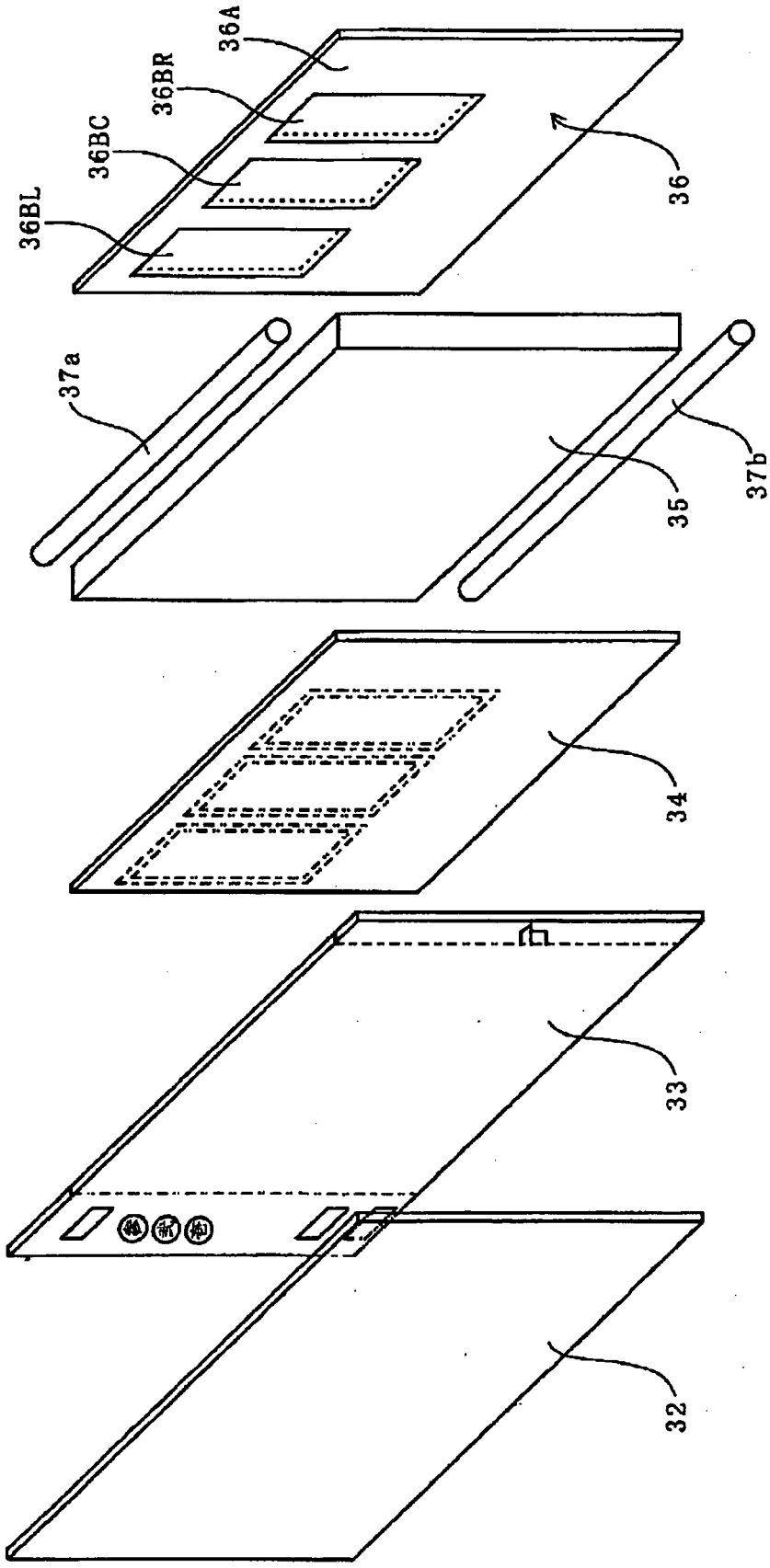


FIG.6