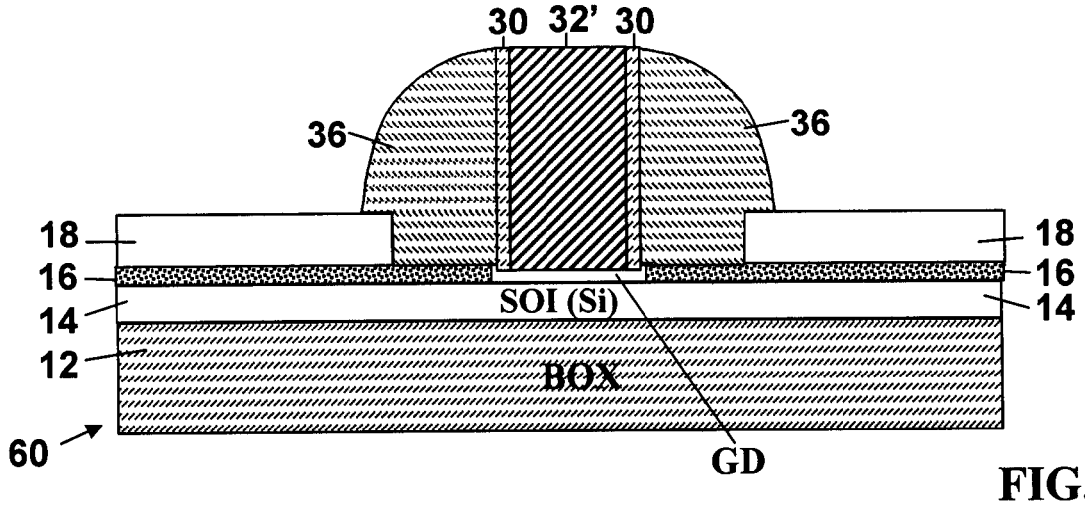

FIG. 3U

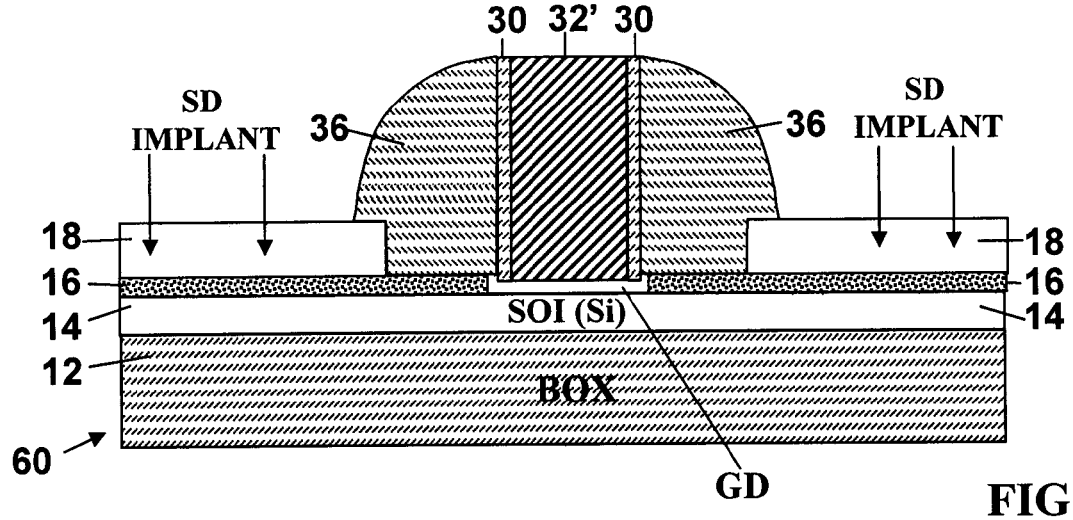

FIG. 3V

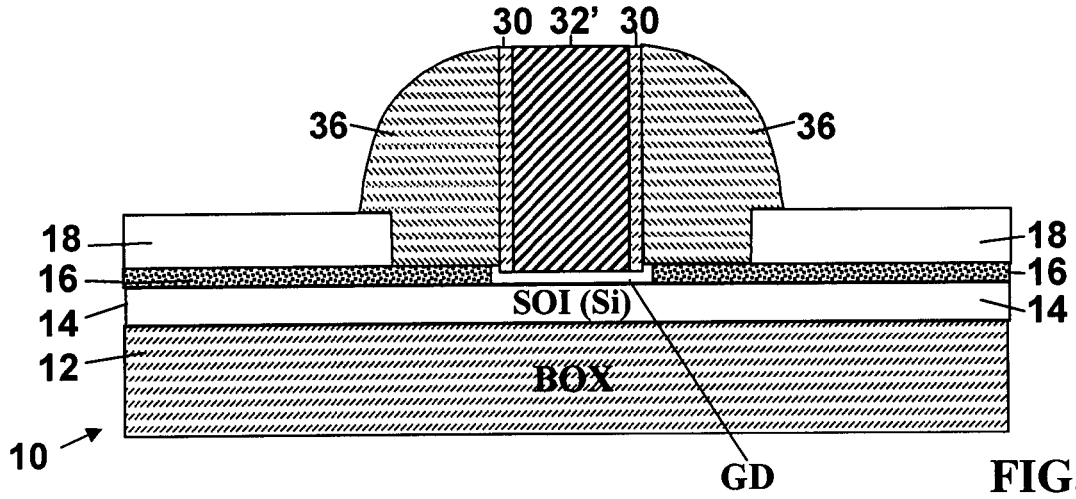

FIG. 3W