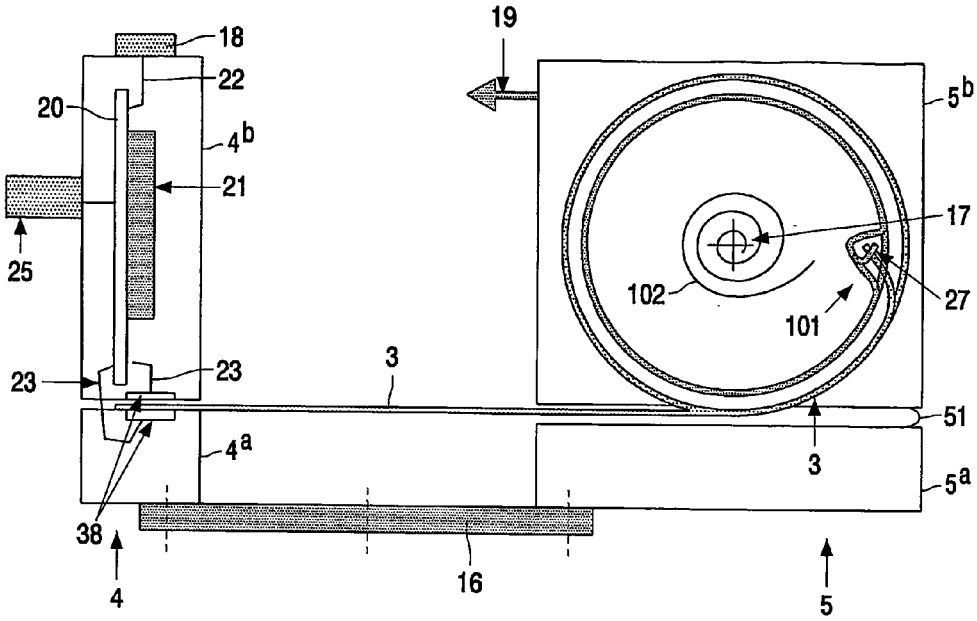
18
22
20
4b
21
25
23
23
3
19
5b
17
102
101
27
51
3
5a
4a
38
4
16
5

FIG. 2

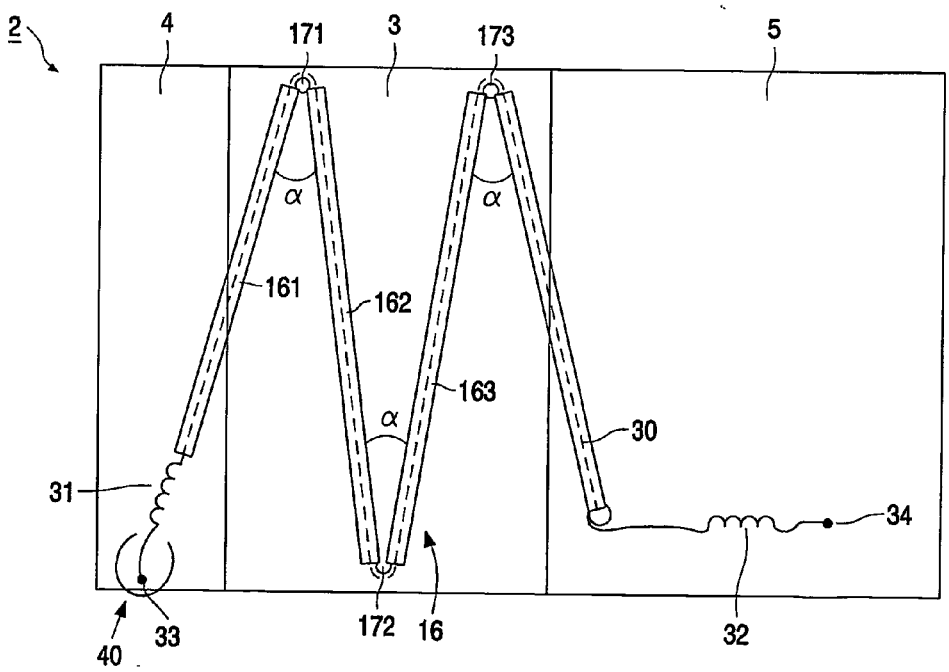
2
4
171
3
173
5
α
α
161
162
163
α
30
31
34
40
33
172
16
32

FIG. 3