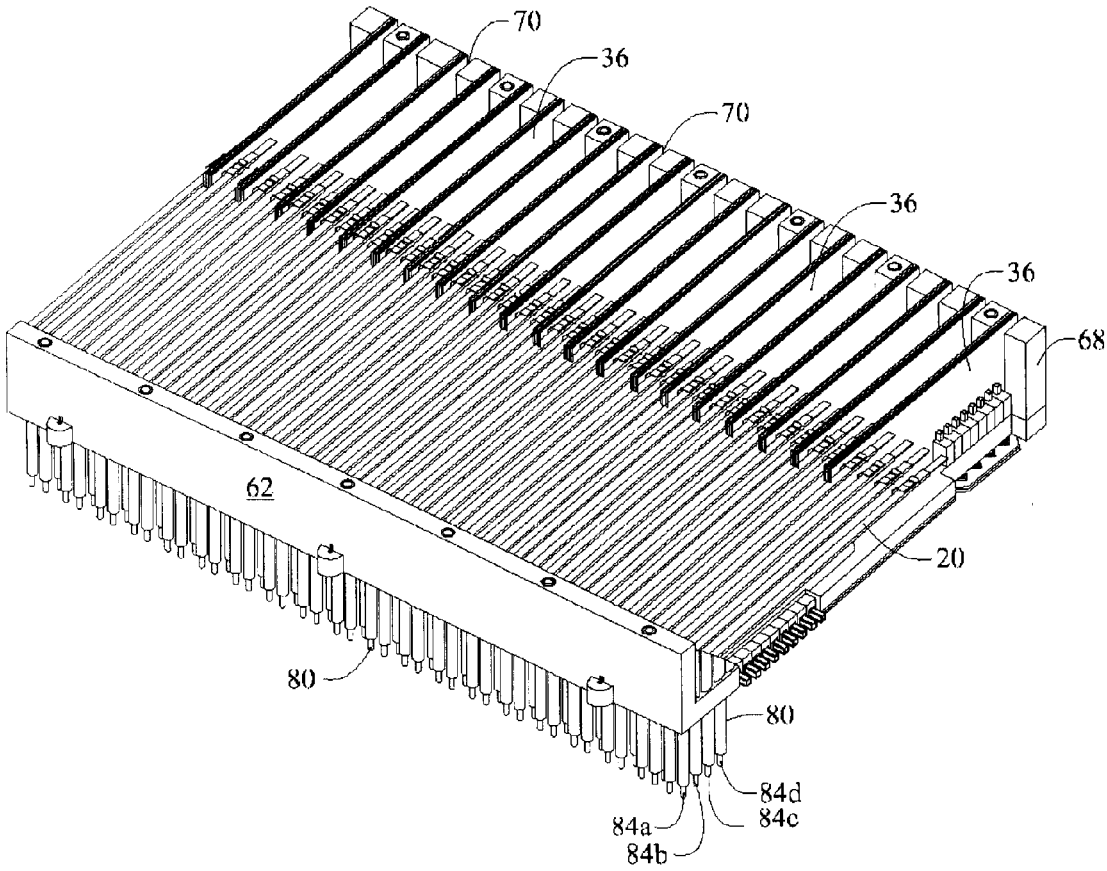FIG. 8A