FIG. 7A

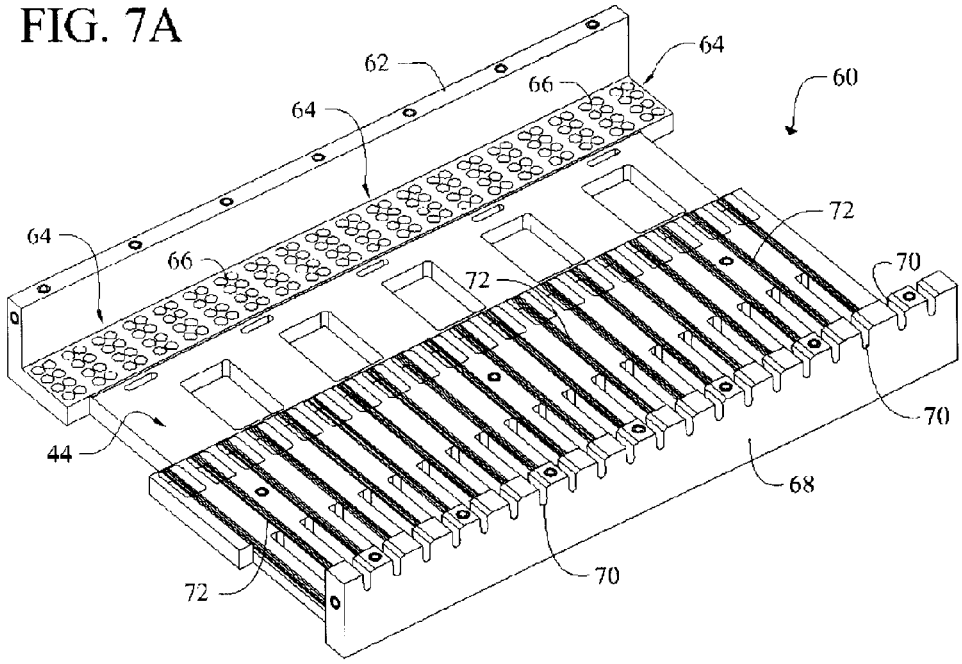
62
64
66
60
64
64
66
72
70
72
44
70
68
72
70

FIG. 7B

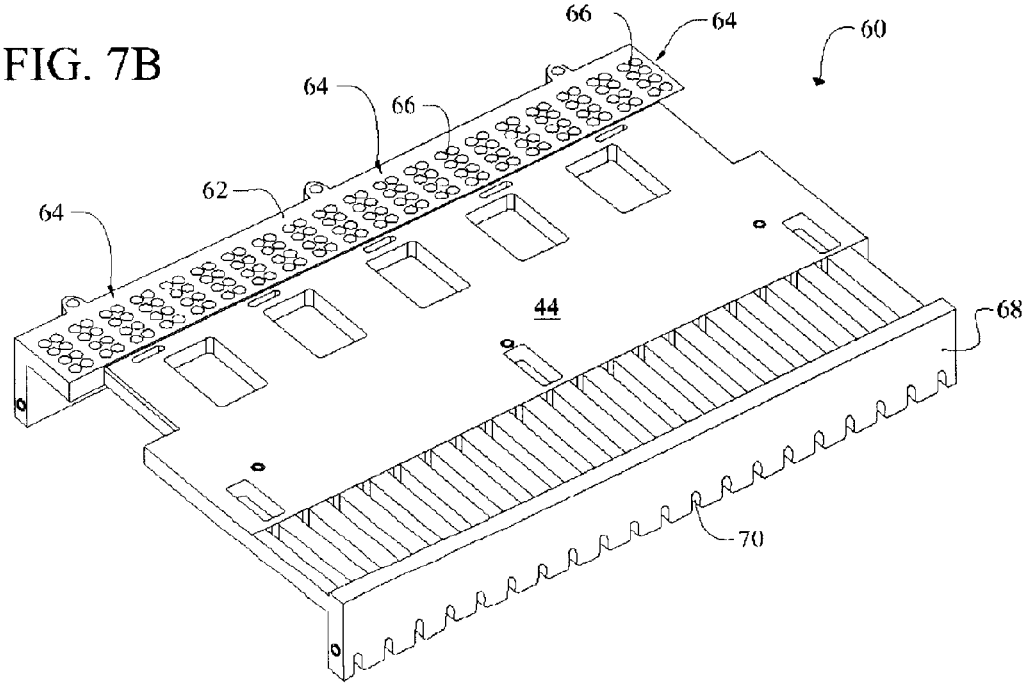
66
64
60
64
66
62
64
44
68
70