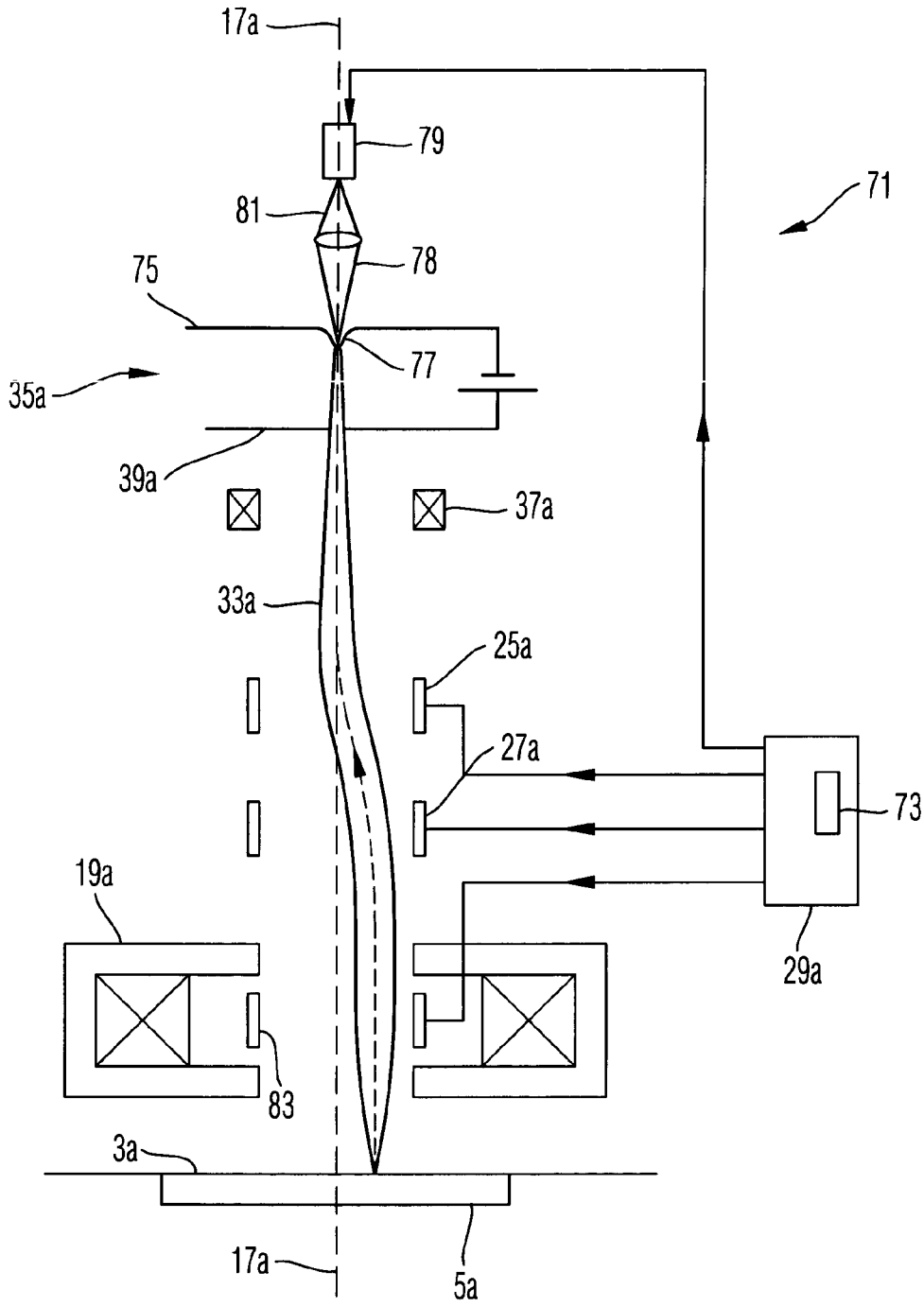
17a
79
71
81
78
75
77
35a
39a
37a
33a
25a
27a
73
19a
29a
83
3a
17a
5a

Fig. 5