FIG. 13

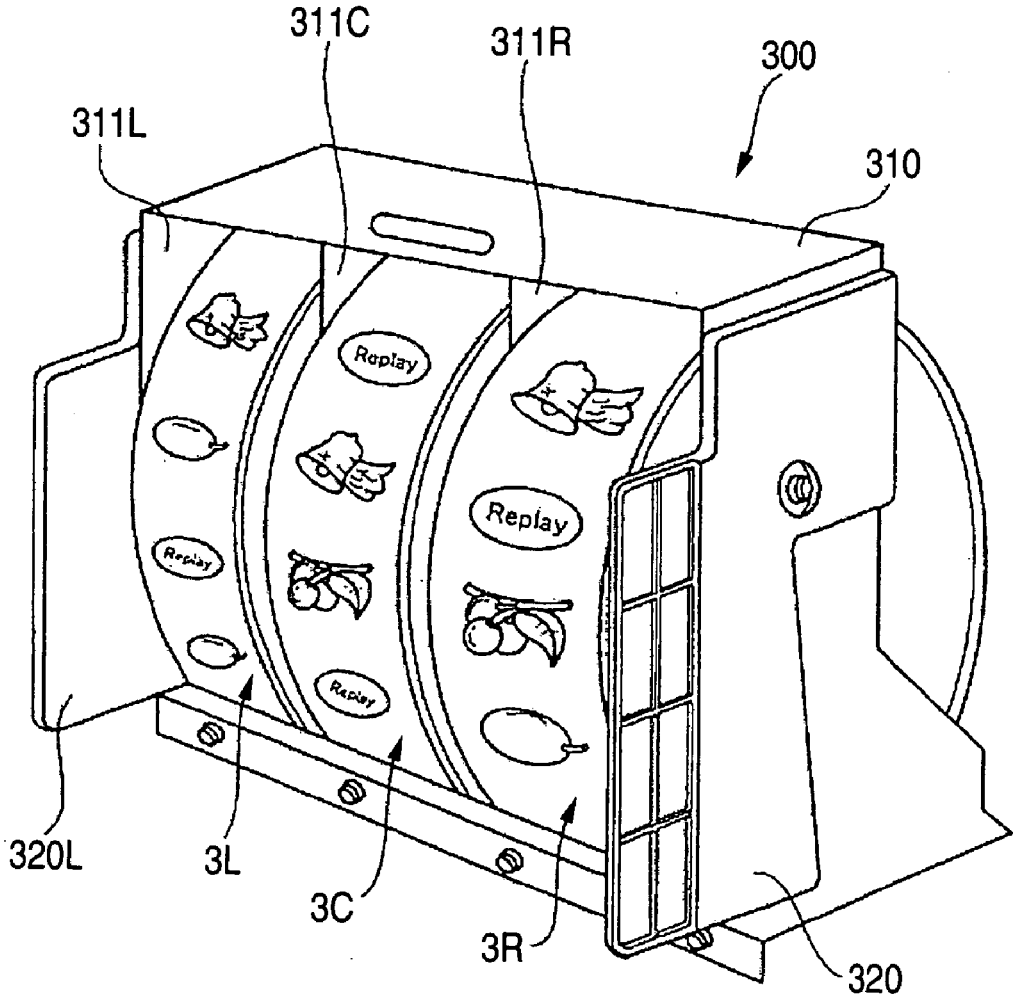
311C
311R
300
311L
310
Replay
Replay
Replay
Replay
Replay
320L
3L
3C
3R
320