FIG. 2

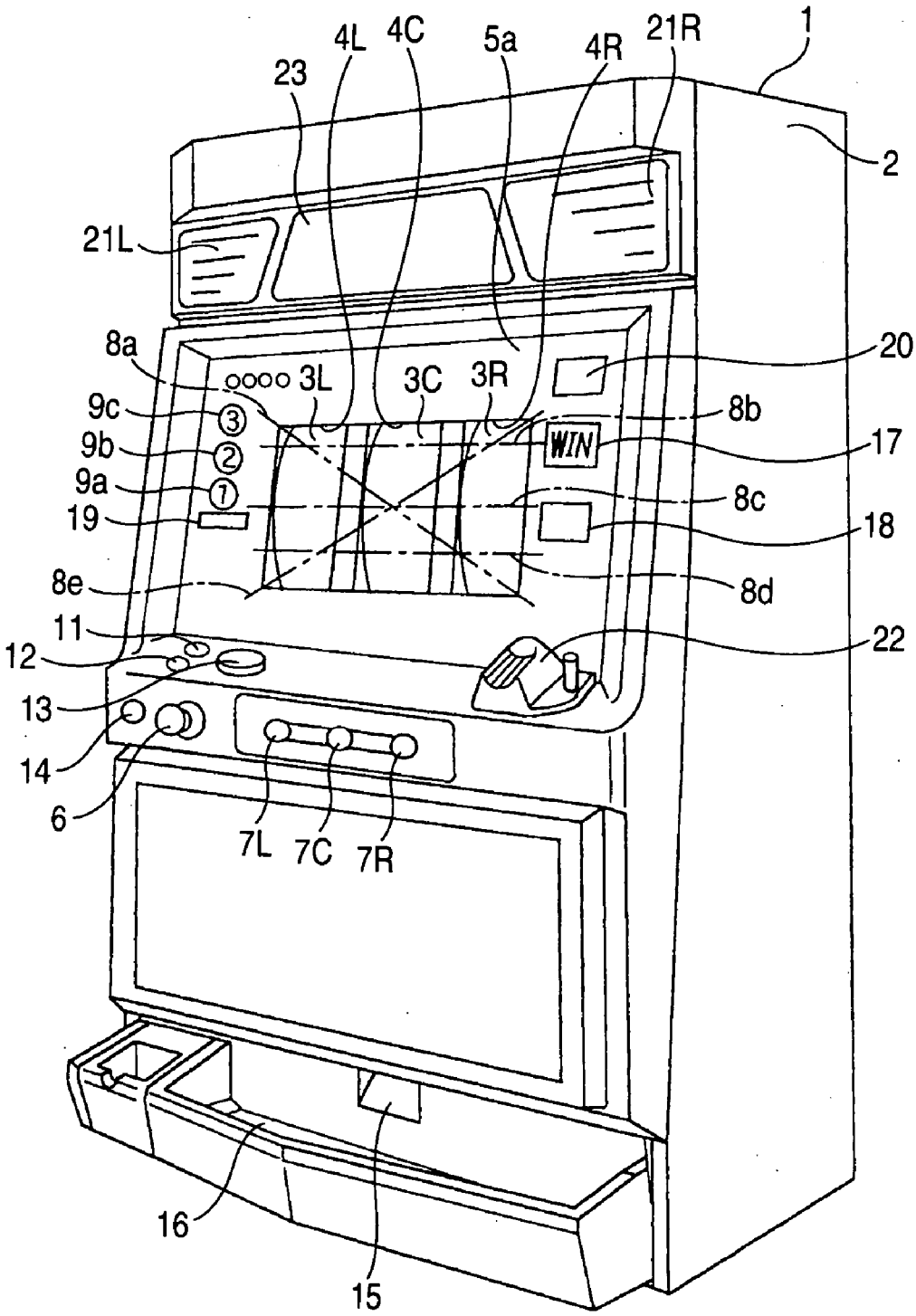
1
2
4L
4C
5a
4R
21R
23
21L
8a
20
3L
3C
3R
9c
8b
9b
17
WIN
9a
8c
19
18
8e
8d
11
22
12
13
14
6
7L
7C
7R
16
15