FIG. 3

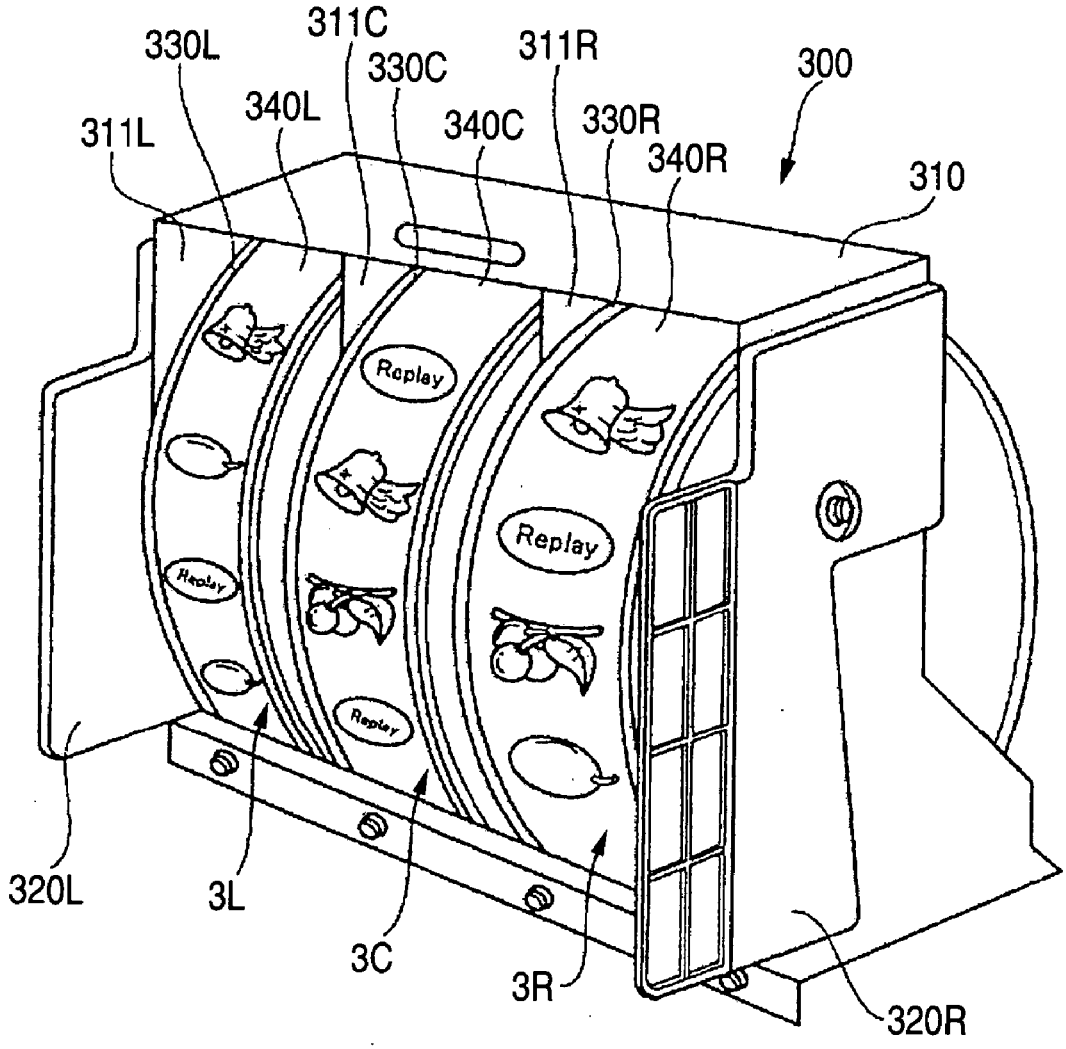
311C
330L
330C
311R
300
340L
340C
330R
311L
340R
310
Replay
Replay
Replay
Replay
Replay
320L
3L
3C
3R
320R