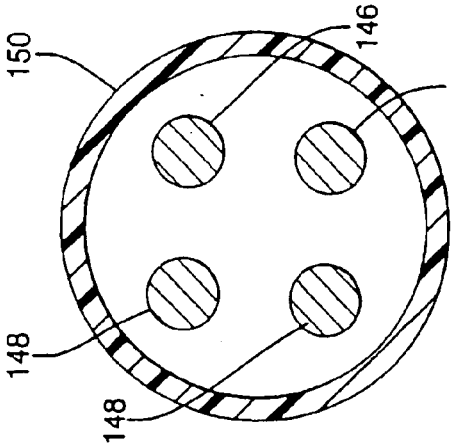
150
146
146
148
148

FIG. 5

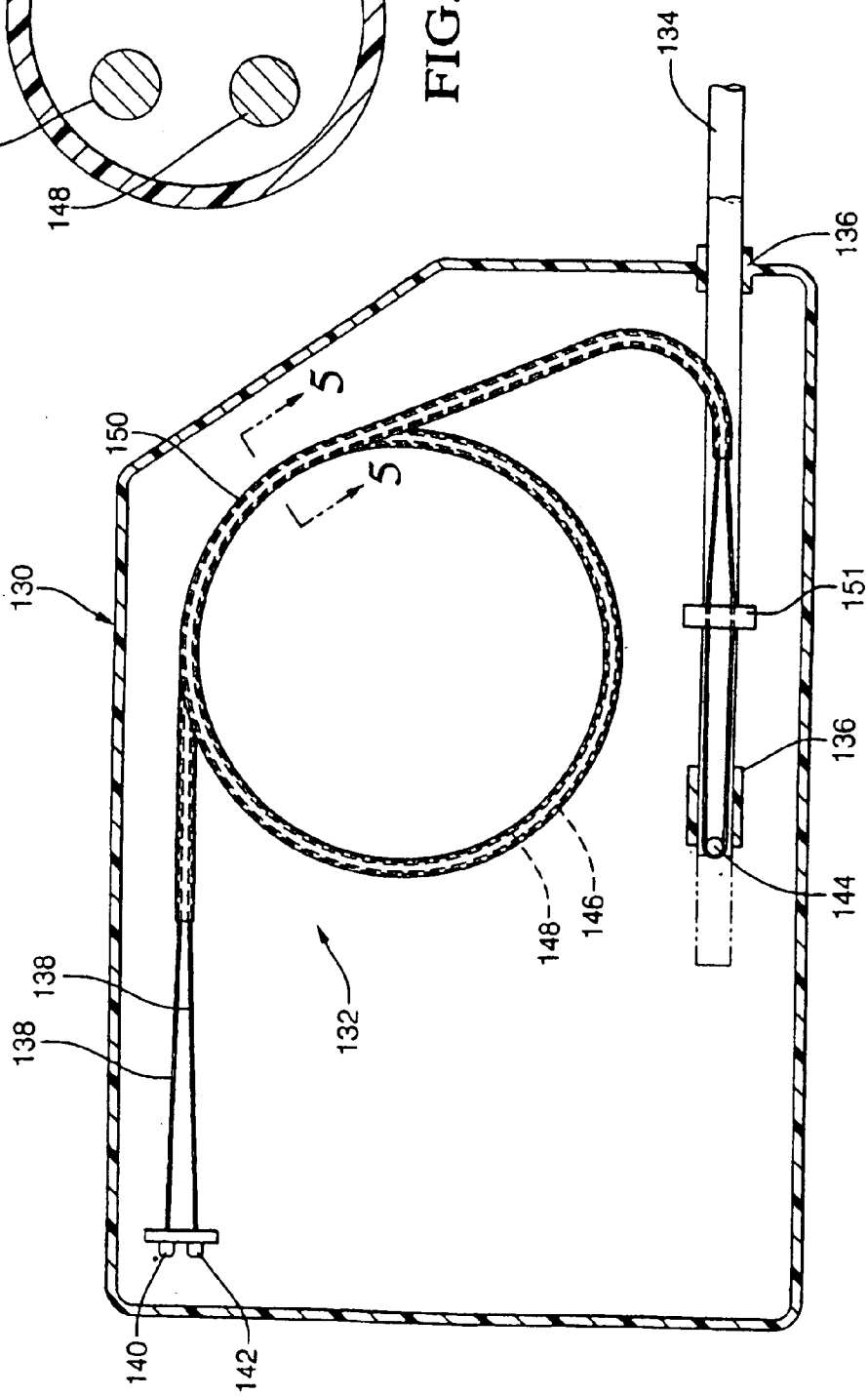
134
136
5
5
150
130
151
136
144
148
146
138
138
132
140
142

FIG. 4