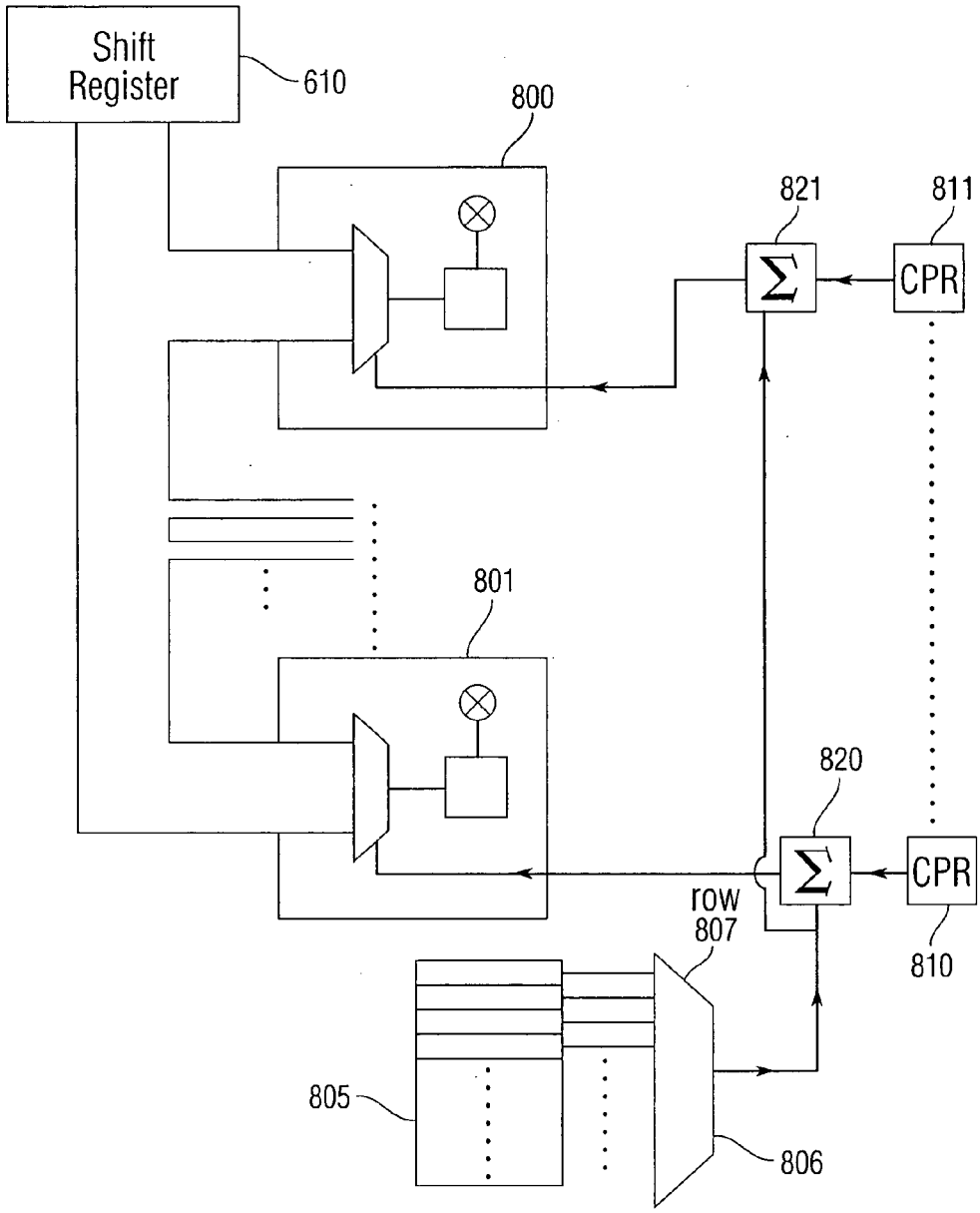
Shift Register
610
800
821
811
Σ
CPR
801
820
Σ
CPR
row
807
810
805
806

Fig. 8