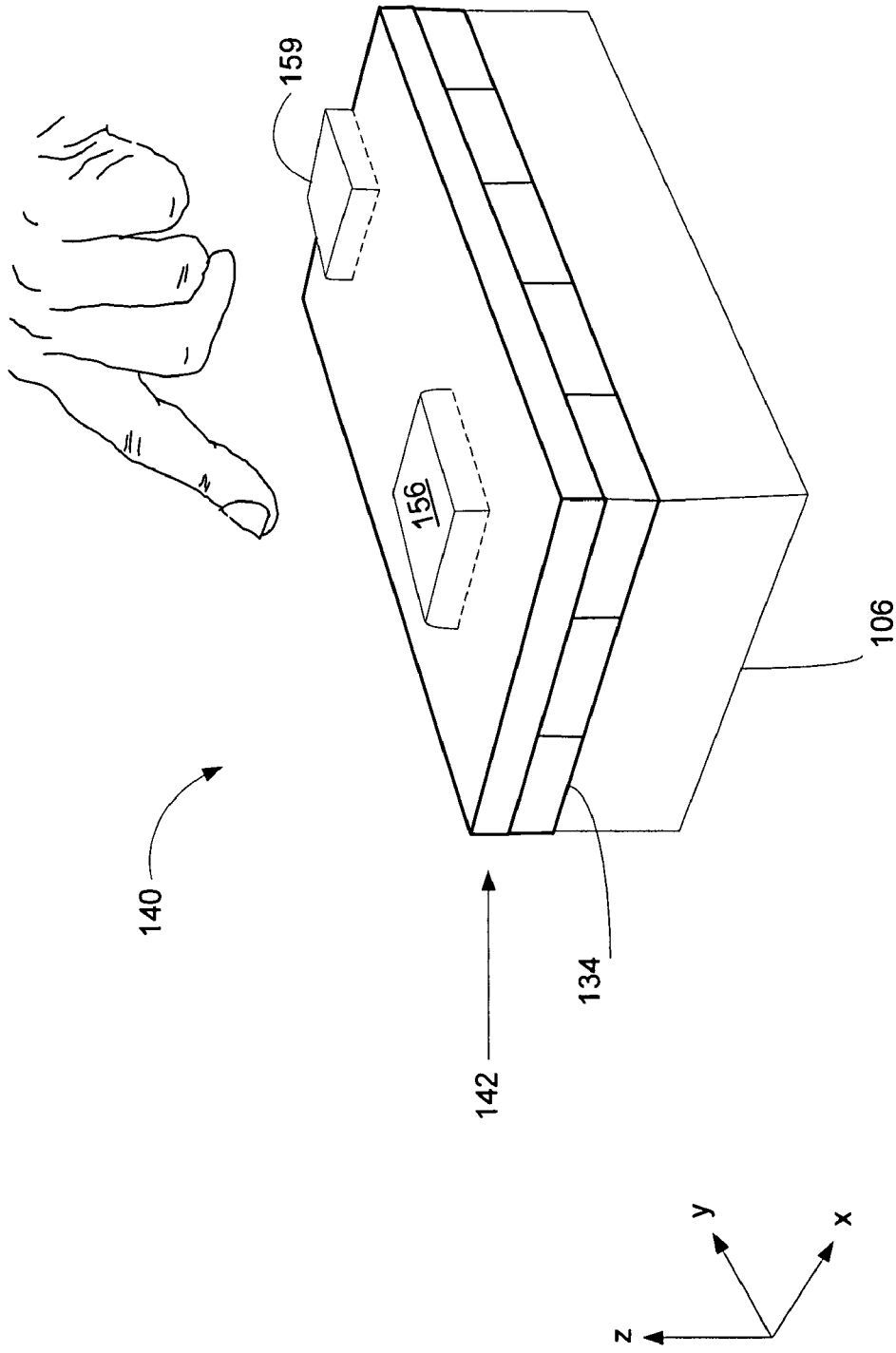

FIG 1(c)