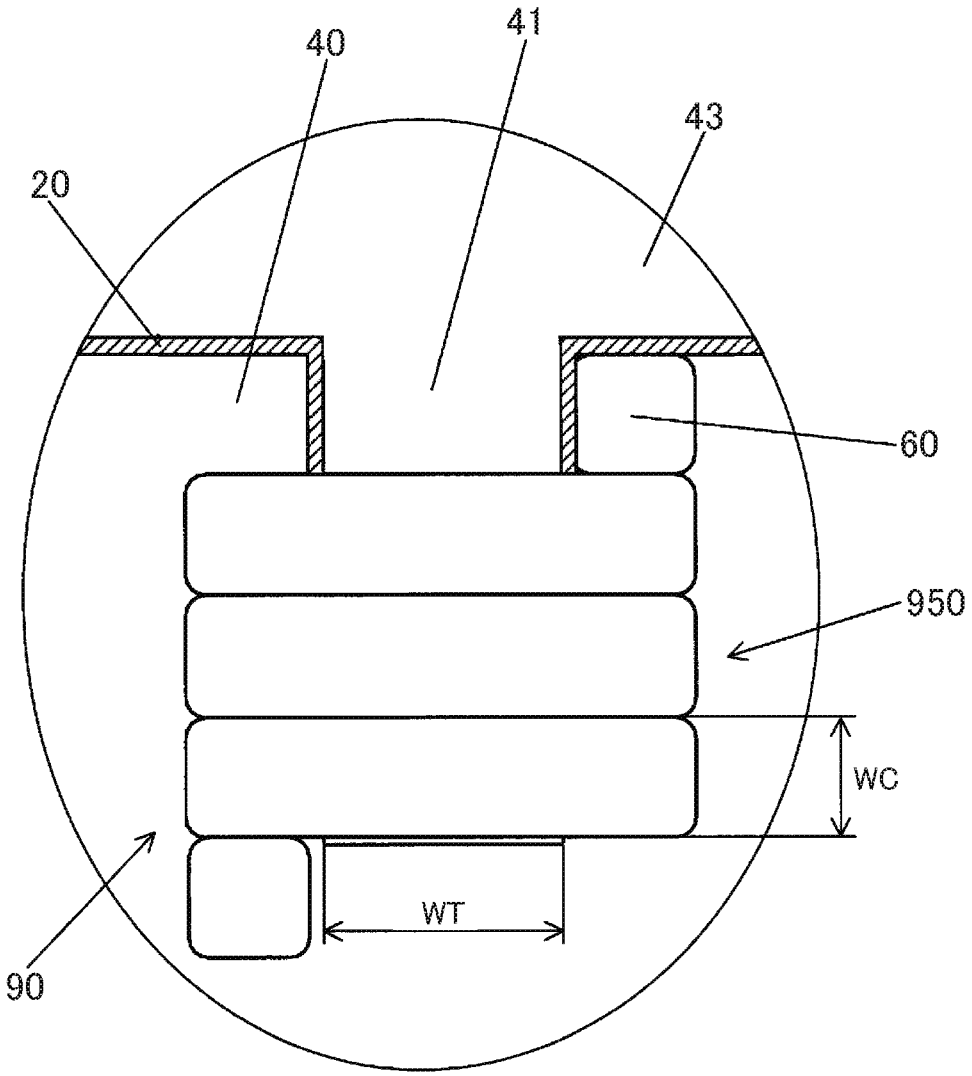FIG. 19