FIG.12A

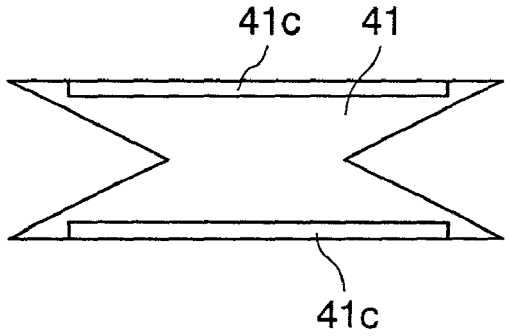

FIG.12B

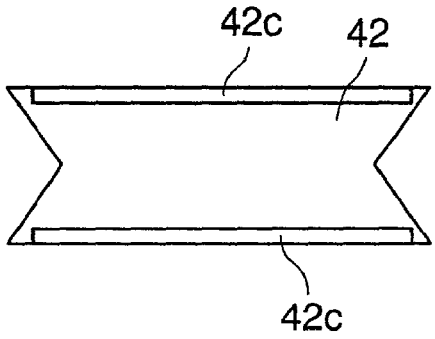
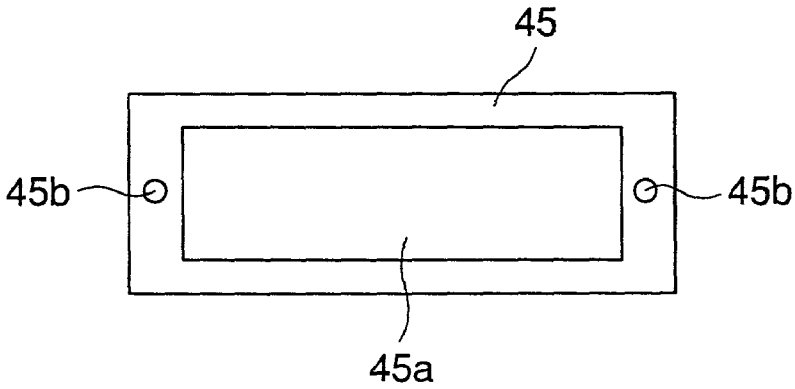
FIG.13