FIG 2A

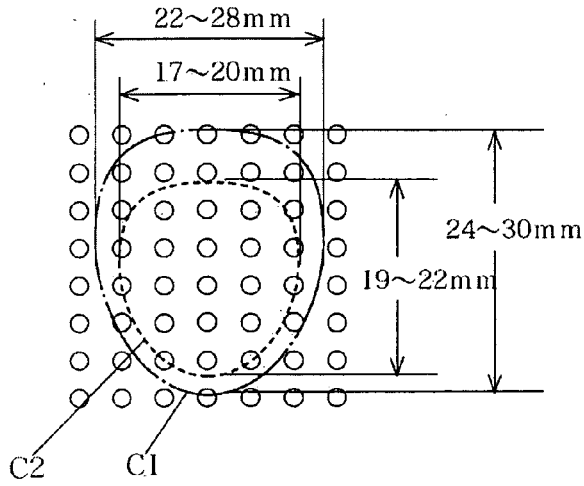

FIG 2B

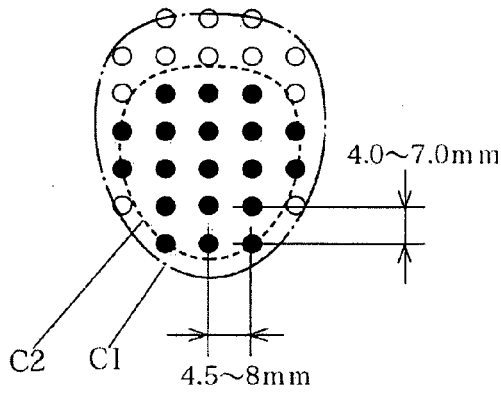

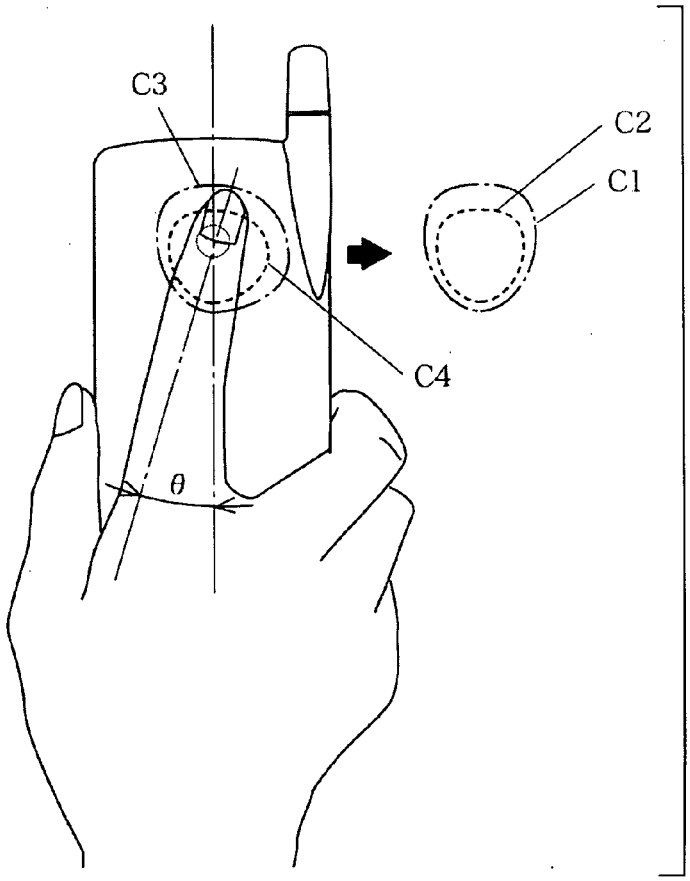

FIG 3