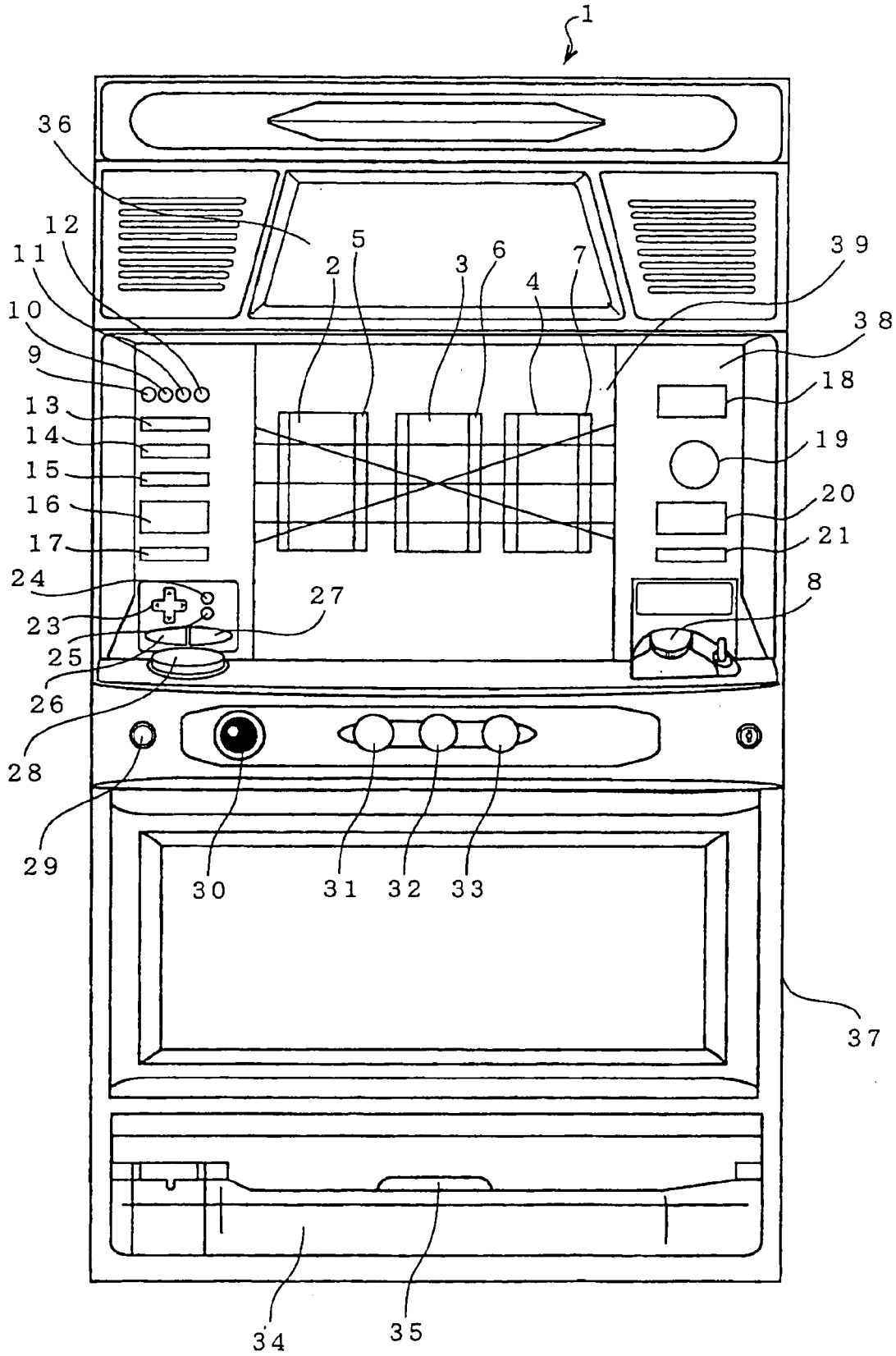
1
36
12
11
10
9
13
14
15
16
17
24
23
25
26
28
29
2
5
3
6
4
7
39
38
18
19
20
21
8
27
30
31
32
33
37
34
35

Fig.1