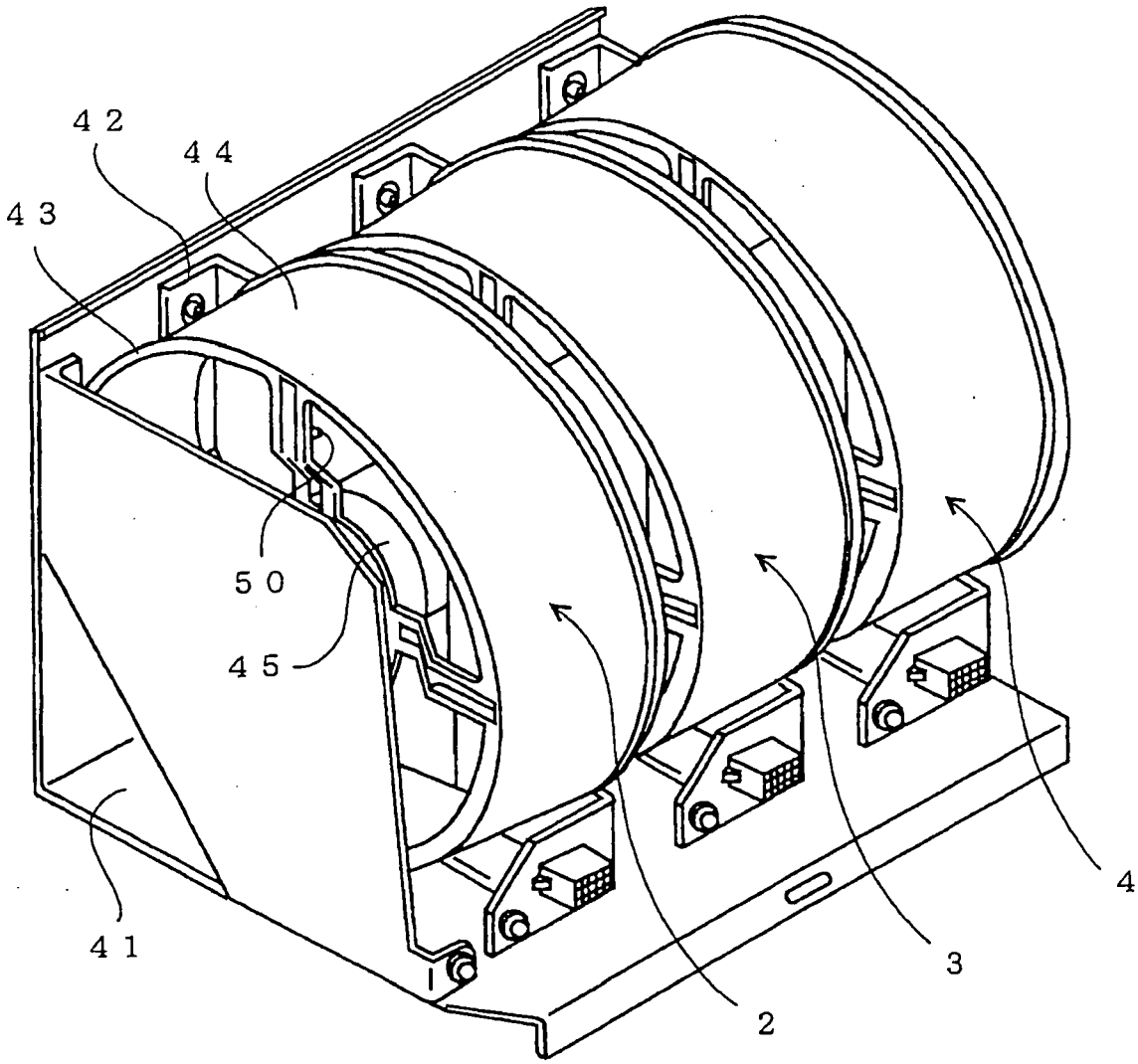

Fig.6