Fig.1

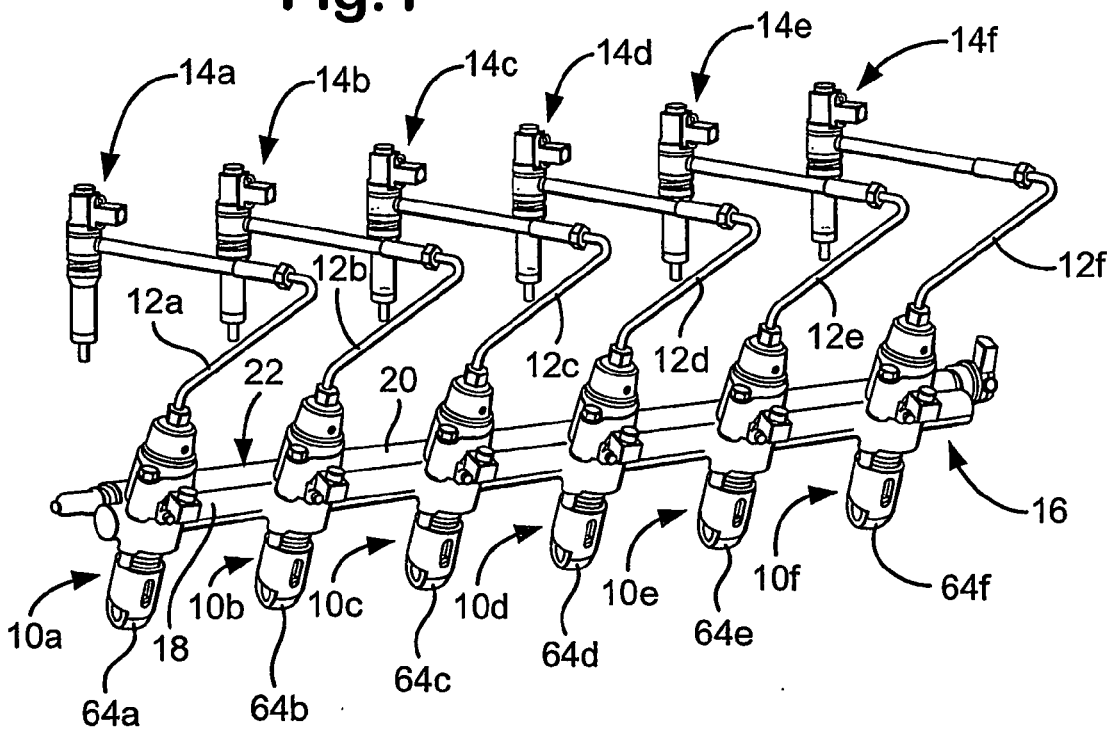
14a
14b
14c
14d
14e
14f
12a
12b
12c
12d
12e
12f
22
20
16
10a
10b
10c
10d
10e
10f
18
64a
64b
64c
64d
64e
64f

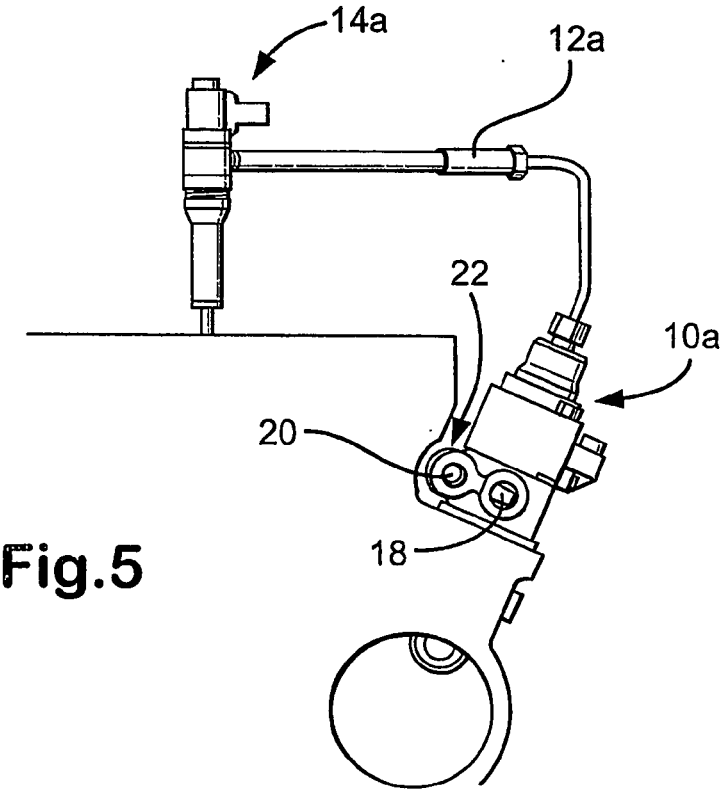
14a
12a
22
10a
20
18

Fig.5