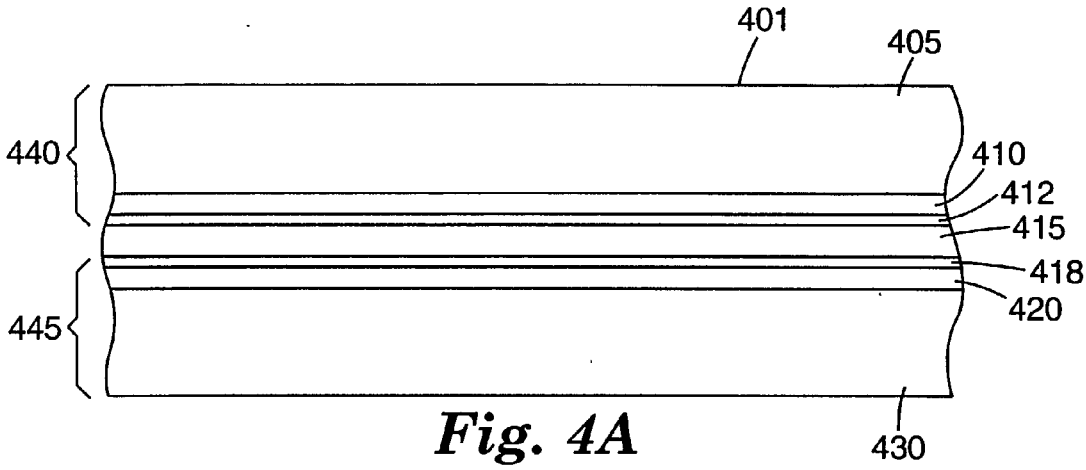

Fig. 4A

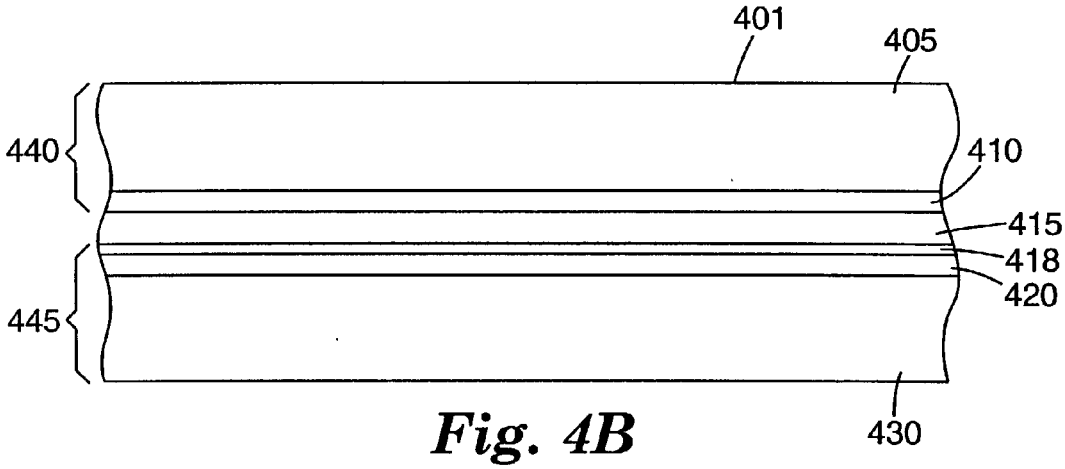

Fig. 4B

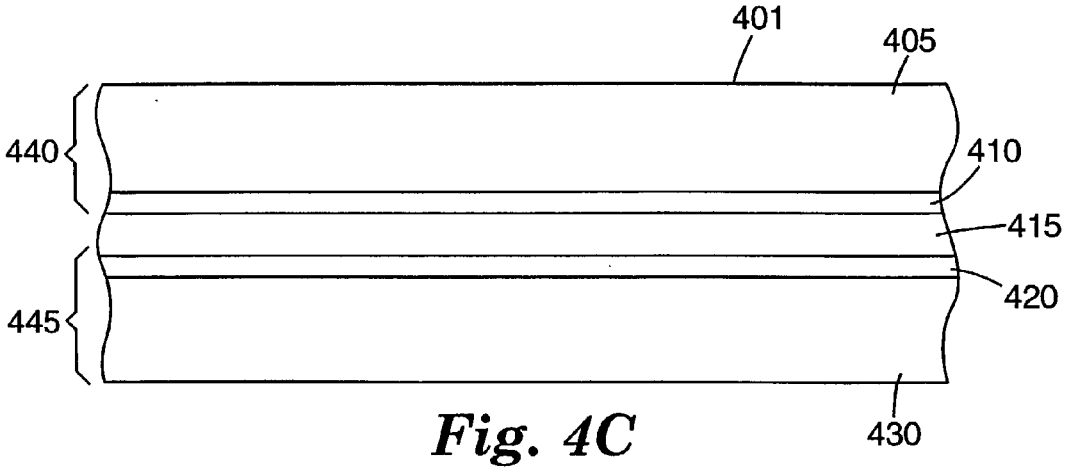

Fig. 4C