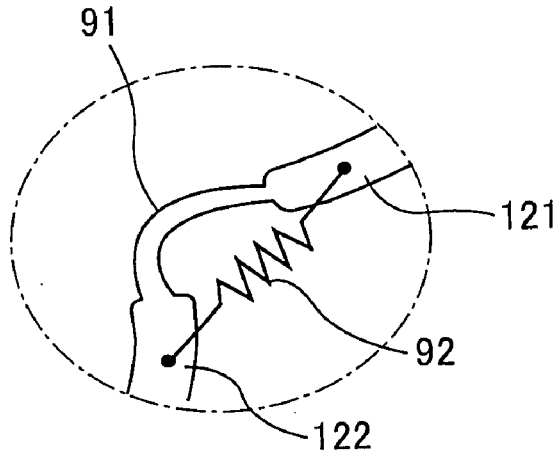

Fig. 18

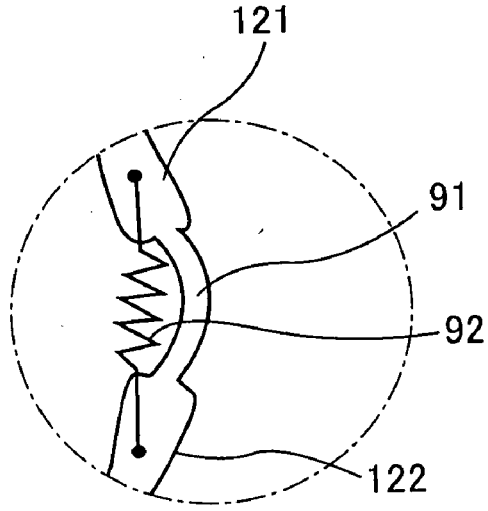

Fig. 19