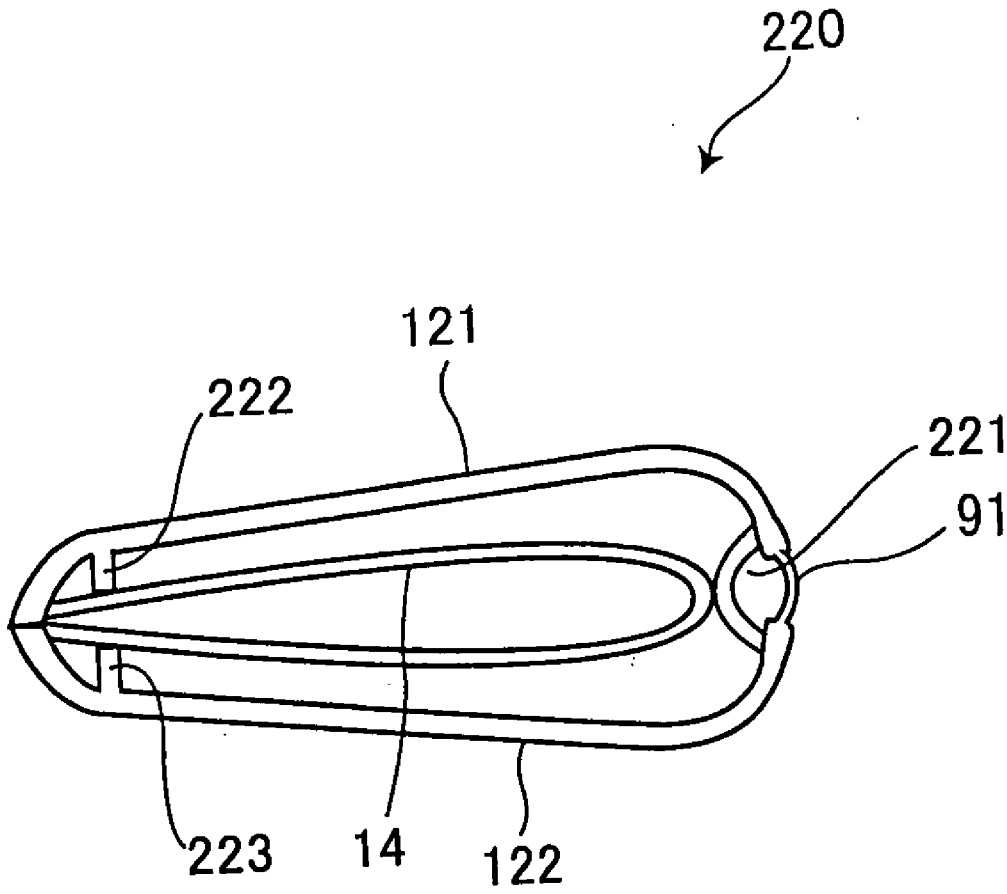

Fig. 23