Fig. 8

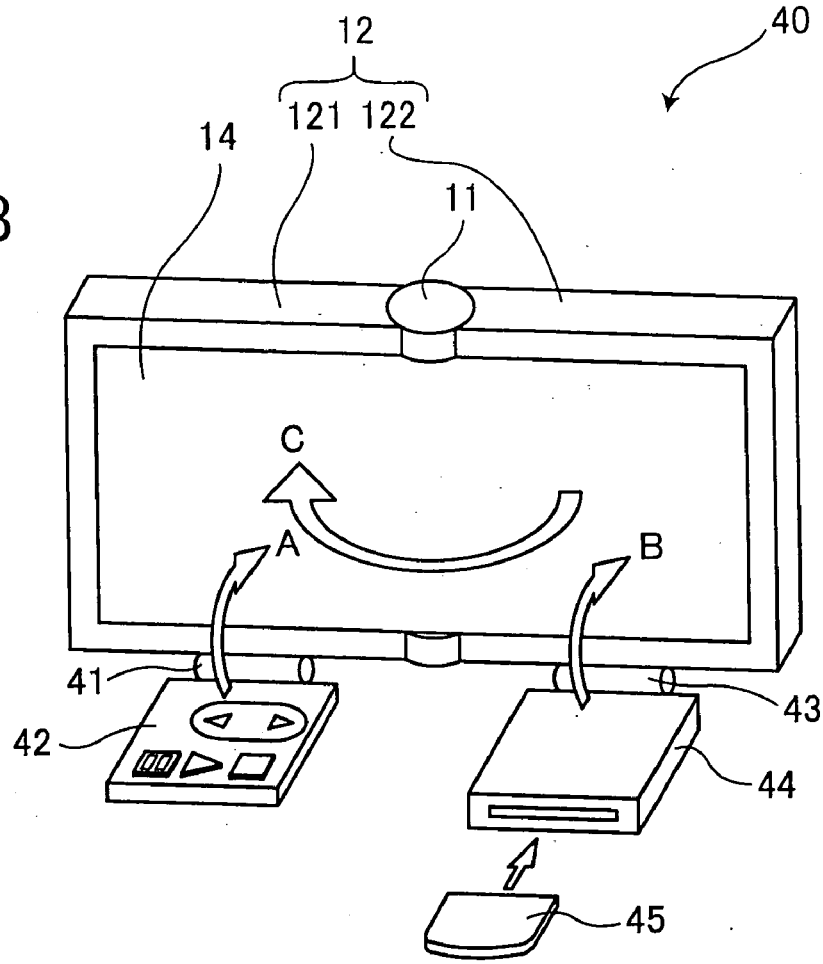
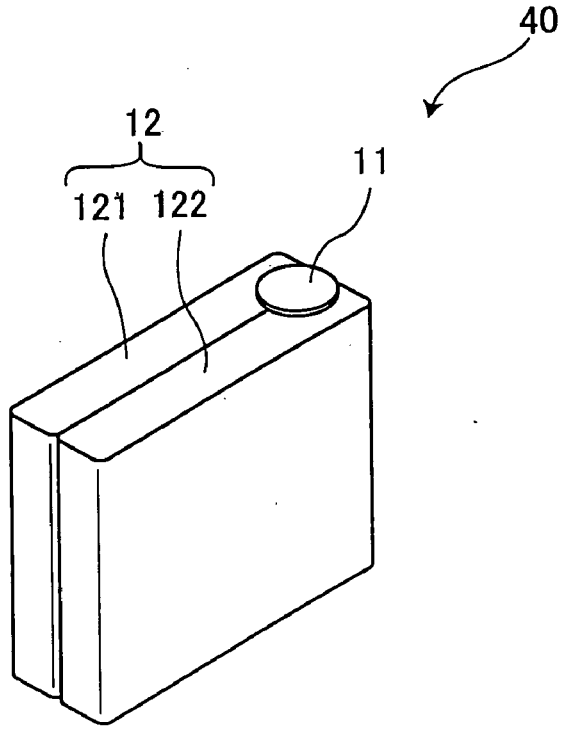
Fig. 9