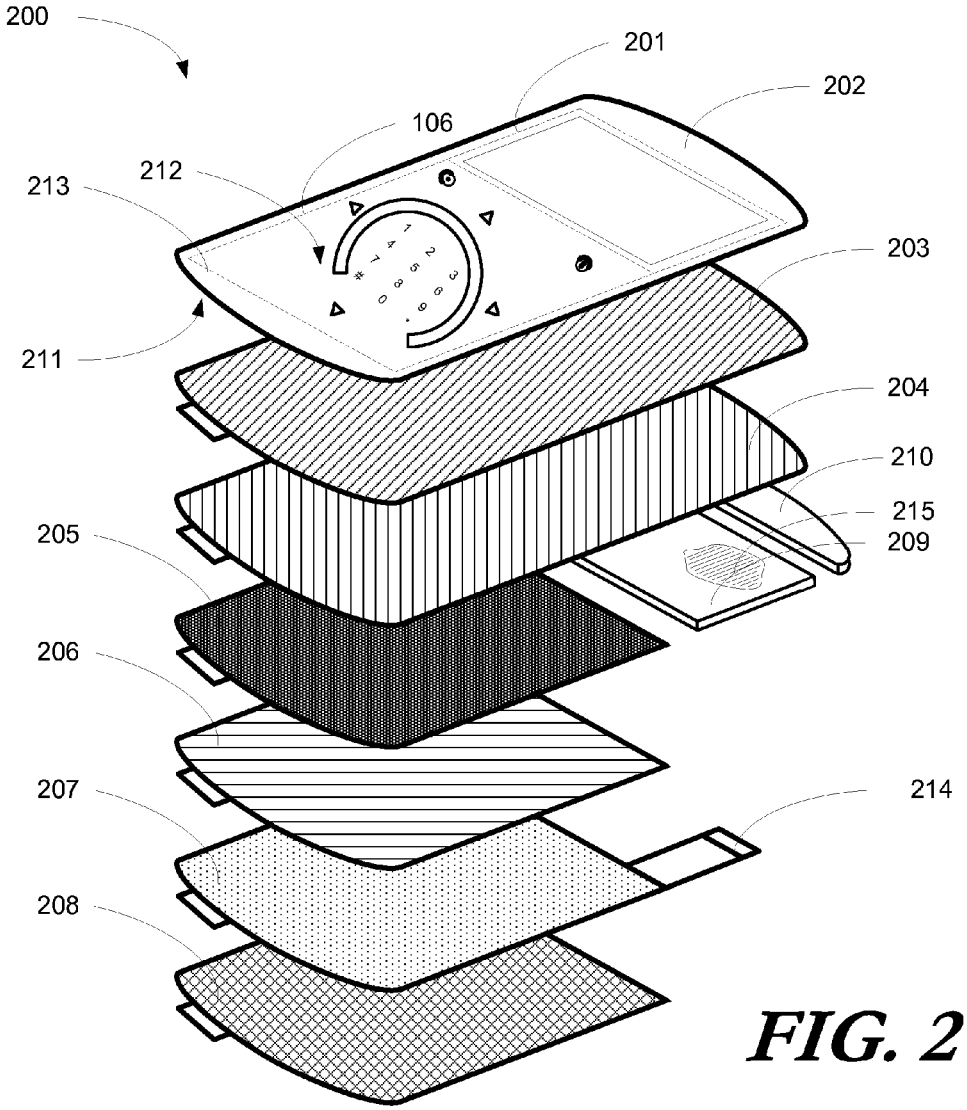
200
201
202
106
212
213
203
211
204
210
215
209
205
206
207
214
208

FIG. 2