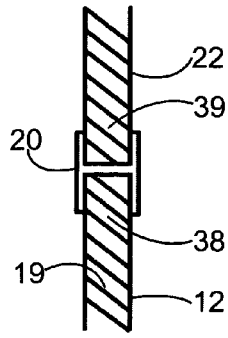

FIG.3a

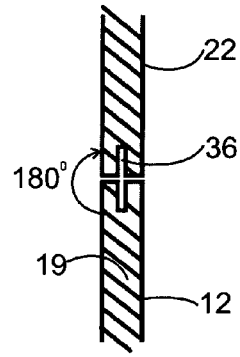

FIG.3b

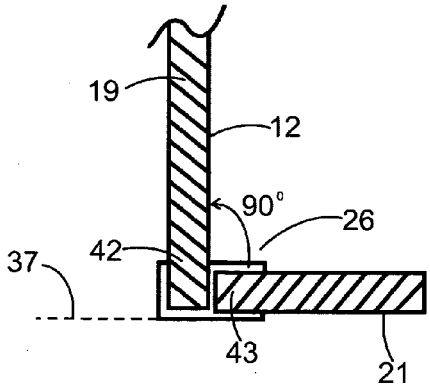

FIG.3c

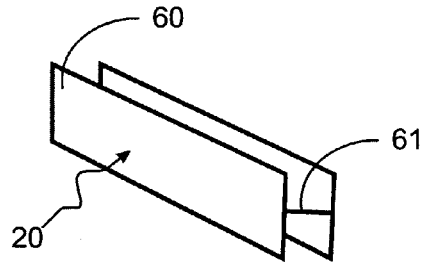

FIG.3d

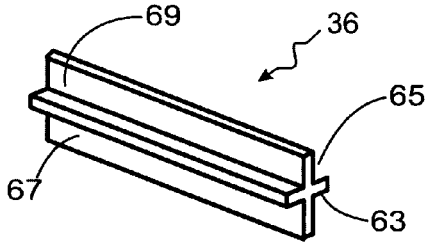

FIG.3e

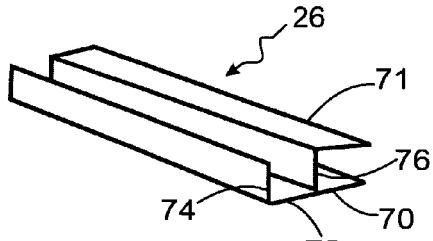

FIG.3f