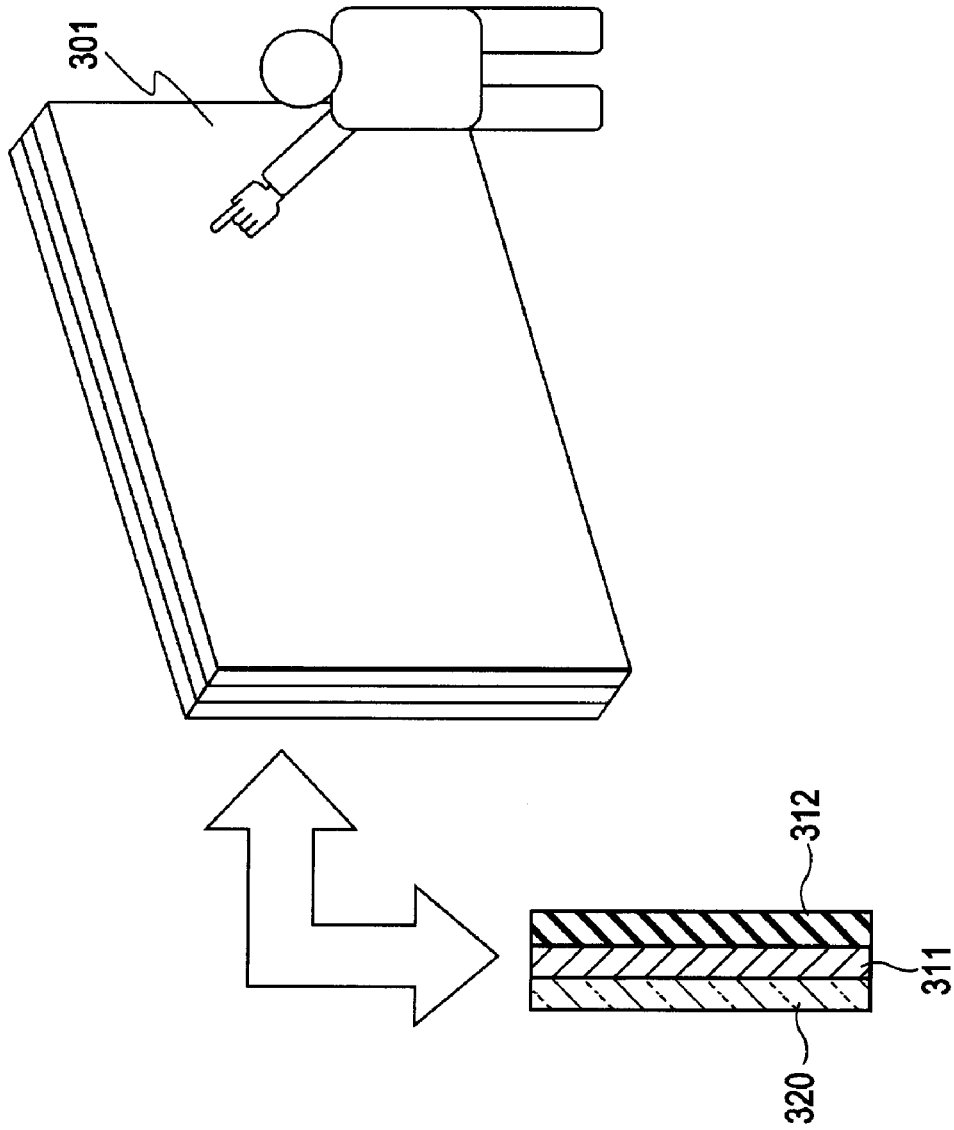FIG. 9