FIG. 5

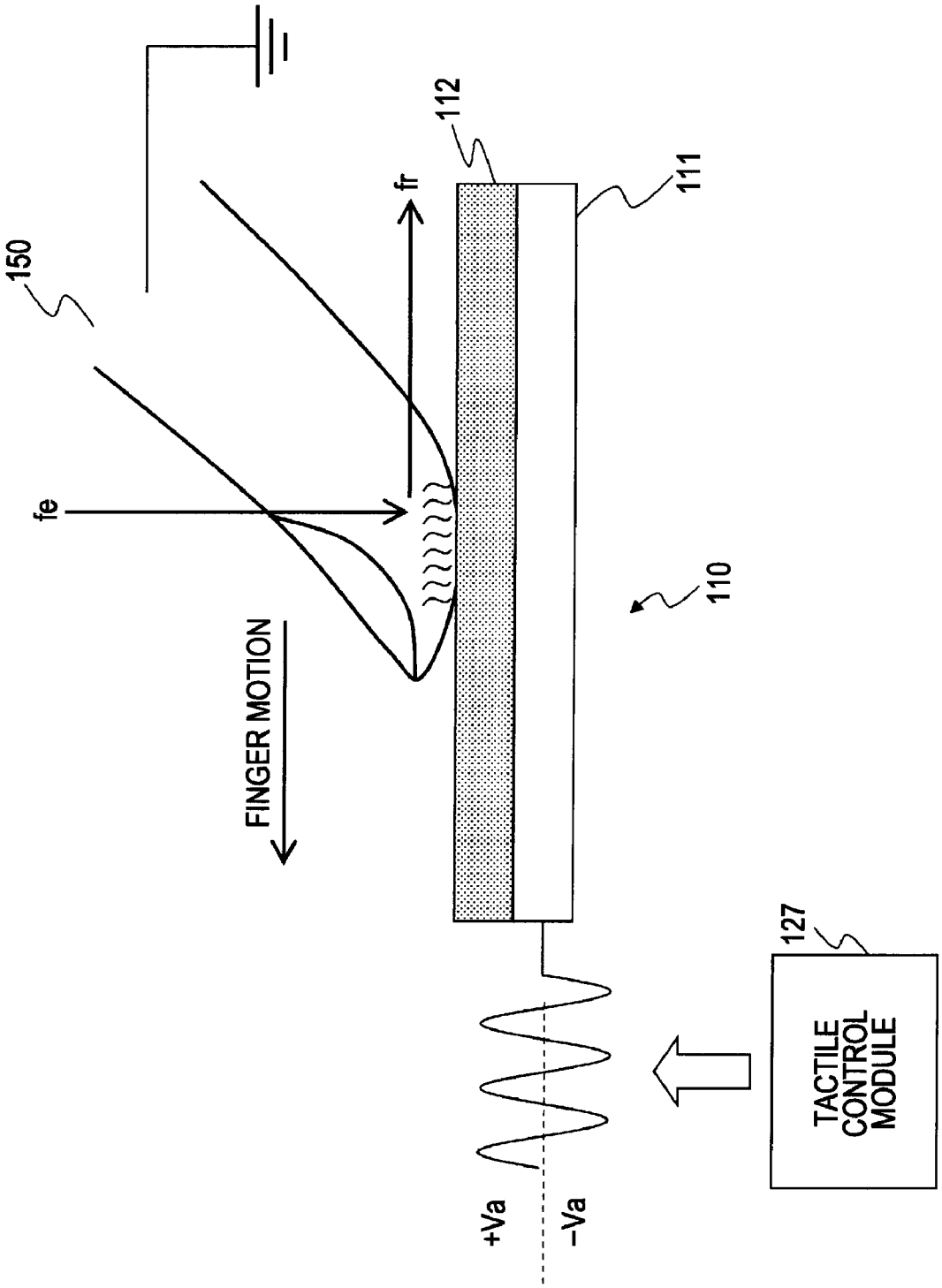
150
fe
fr
112
111
110
FINGER MOTION
+Va
-Va
127
TACTILE CONTROL MODULE