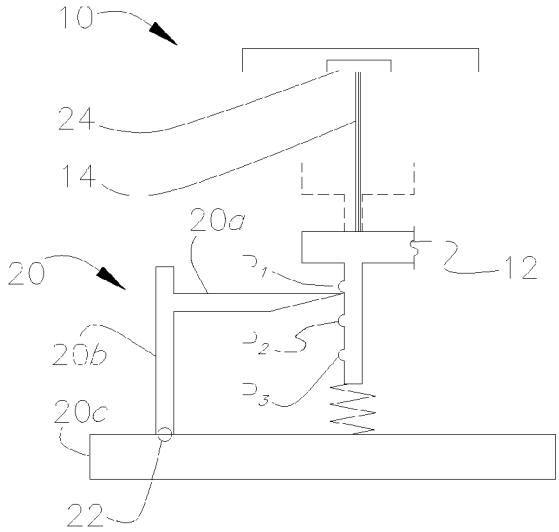

FIG. 1a

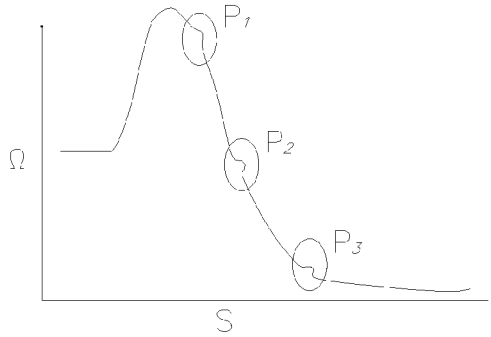

FIG. 1b

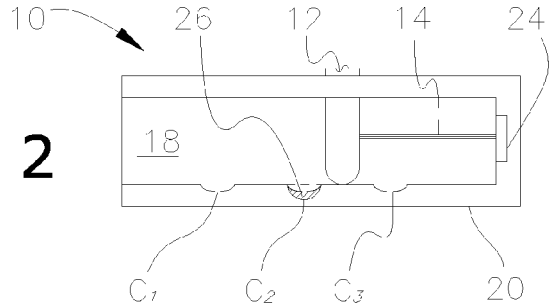

FIG. 2

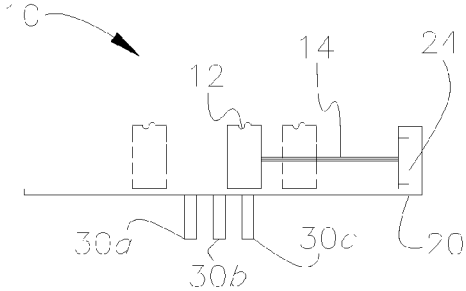

FIG. 3a

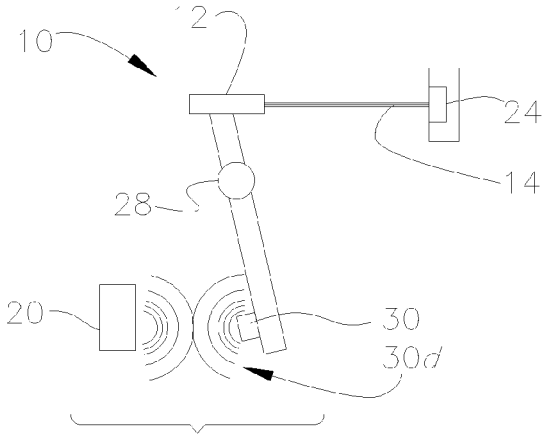

FIG. 3b