FIG 27

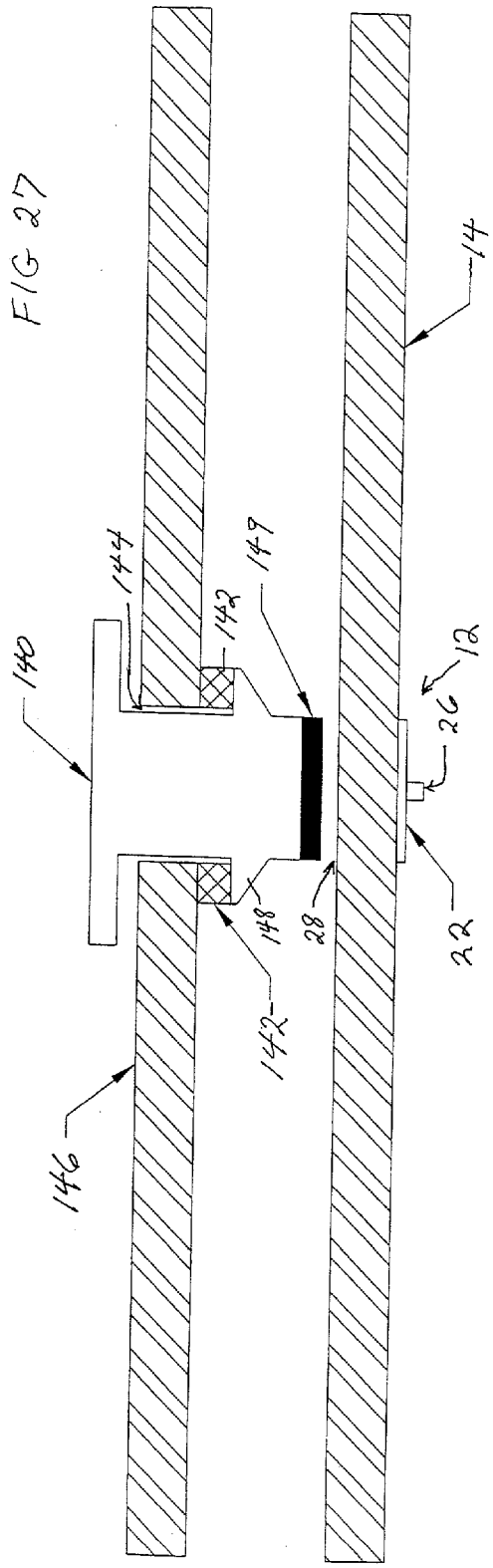
140
144
142
149
14
12
26
22
28
148
142
146

FIG 28

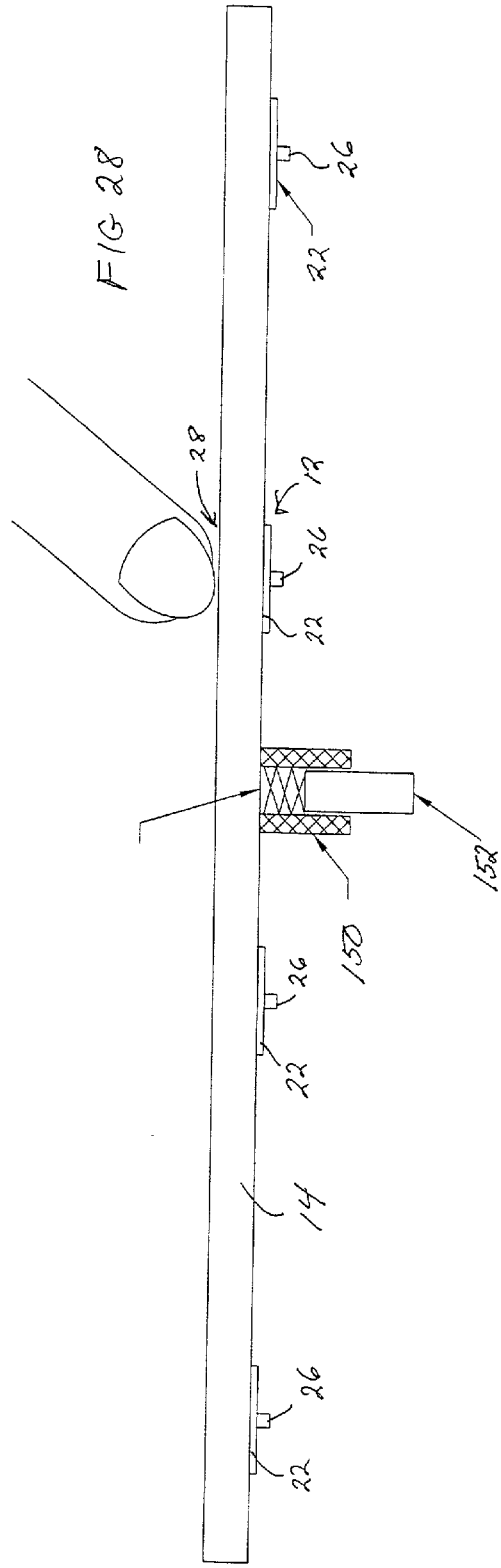
26
22
28
12
26
22
152
150
26
22
14
26
22