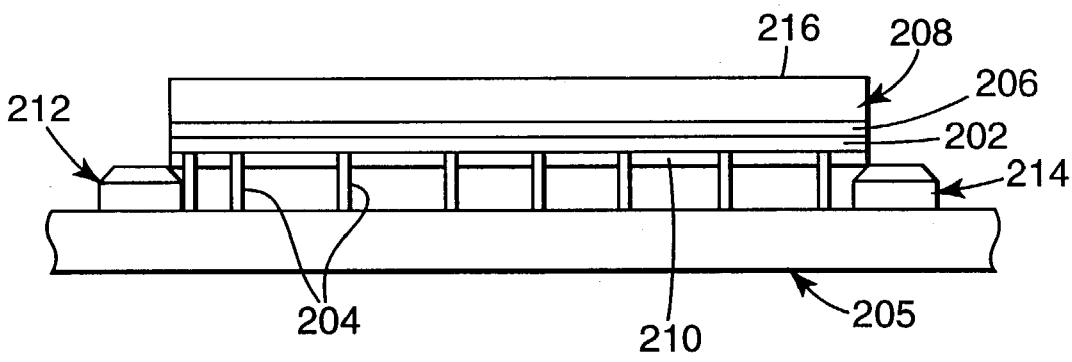

Fig. 12a

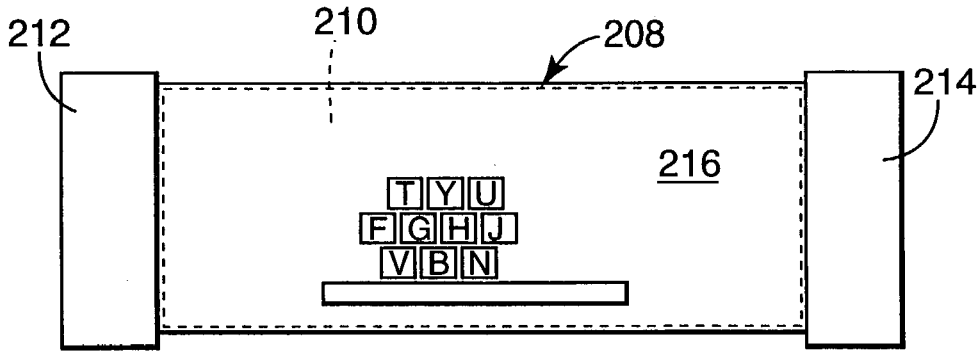

Fig. 12b