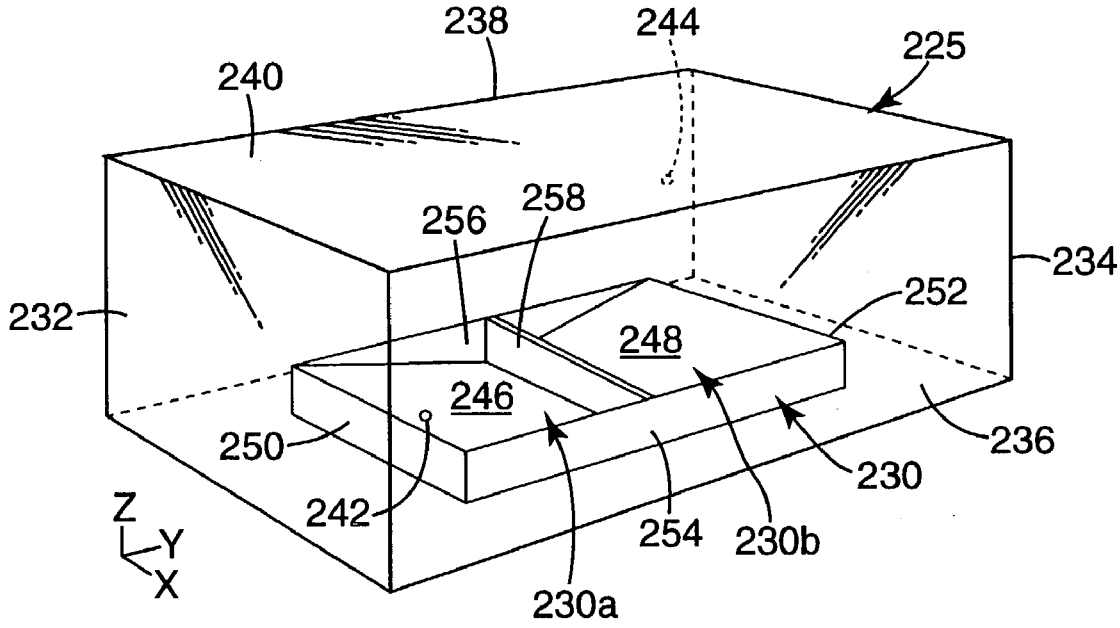
238
244
225
240
256
258
234
232
252
248
246
250
236
230
242
254
230b
230a
Z
Y
X

Fig. 13