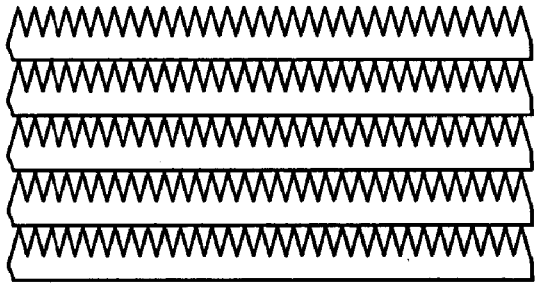

Fig. 3b

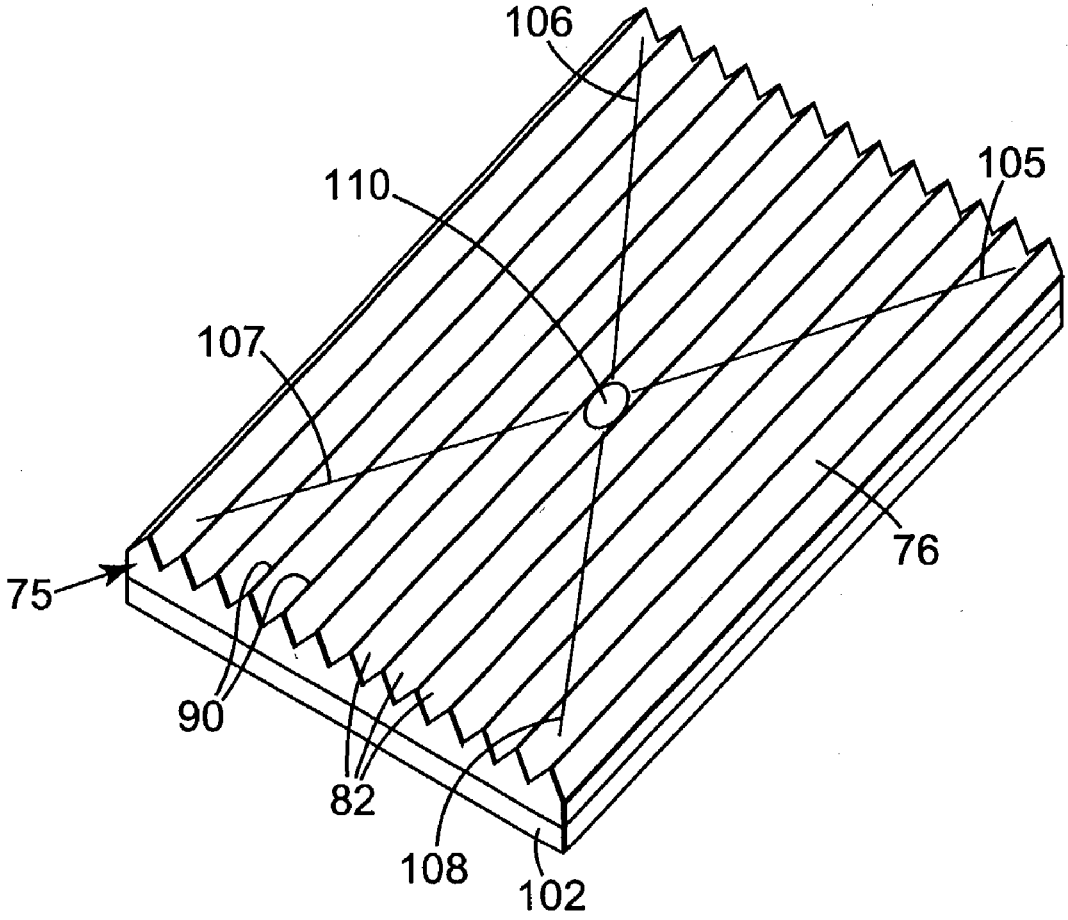


Fig. 4