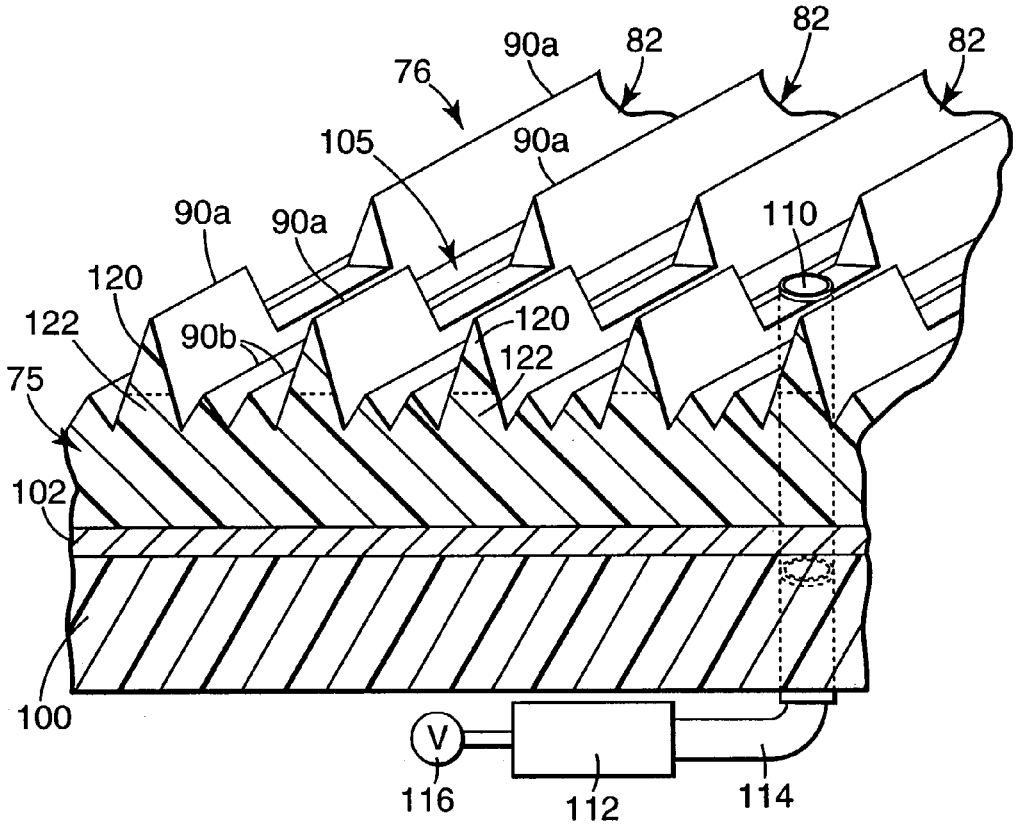

Fig. 5

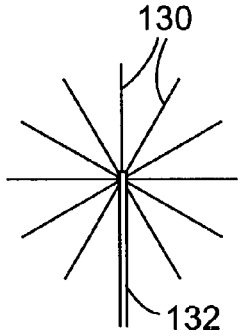

Fig. 6a

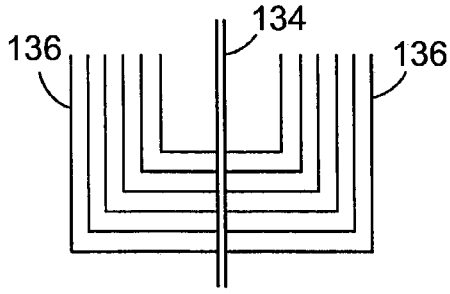

Fig. 6b