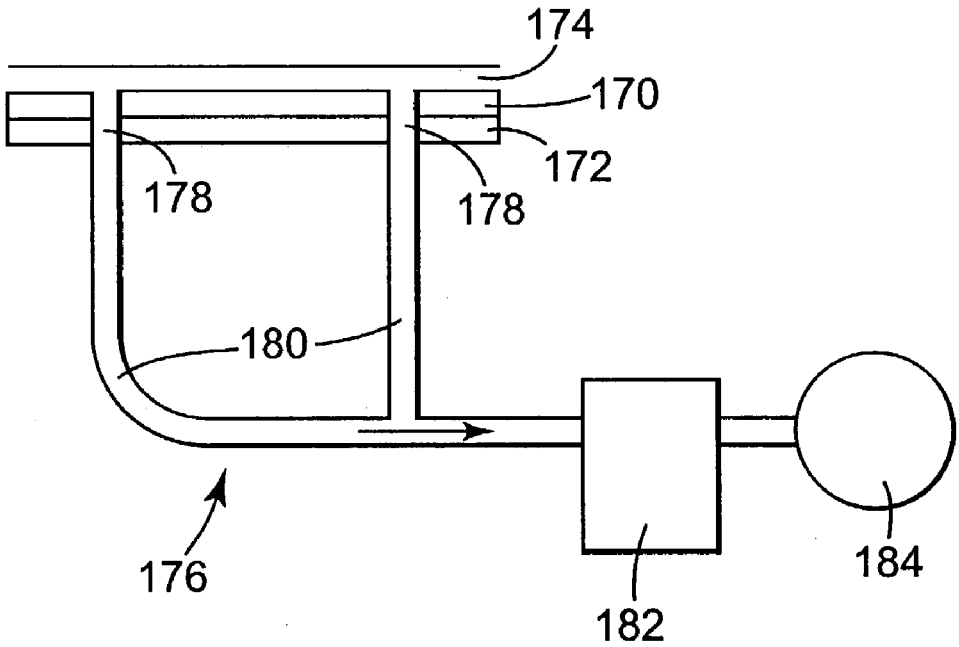

Fig. 8a

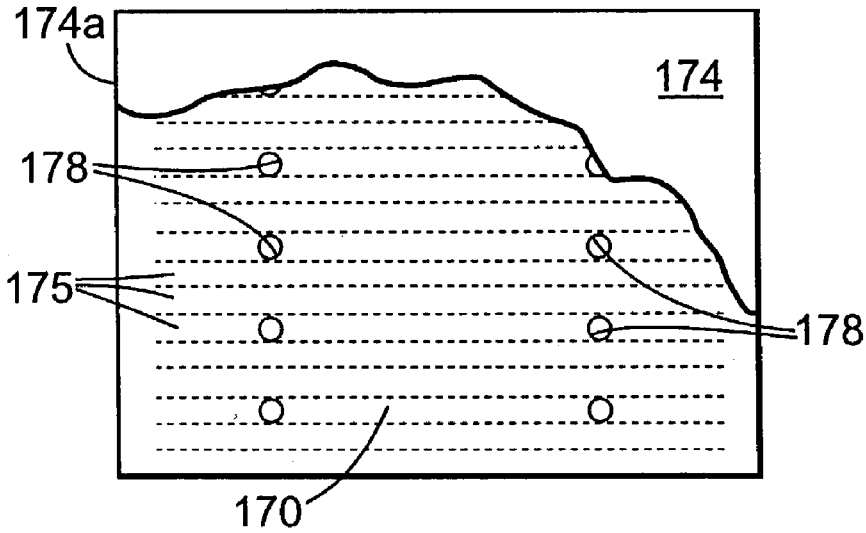

Fig. 8b