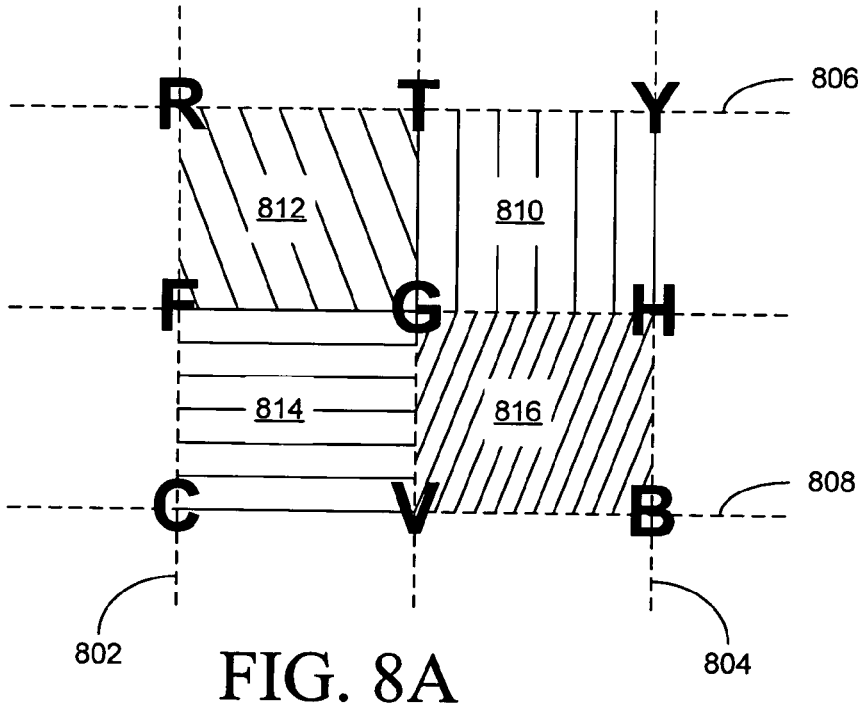
R
T
Y
806
812
810
F
G
H
814
816
C
V
B
808
802
804

FIG. 8A

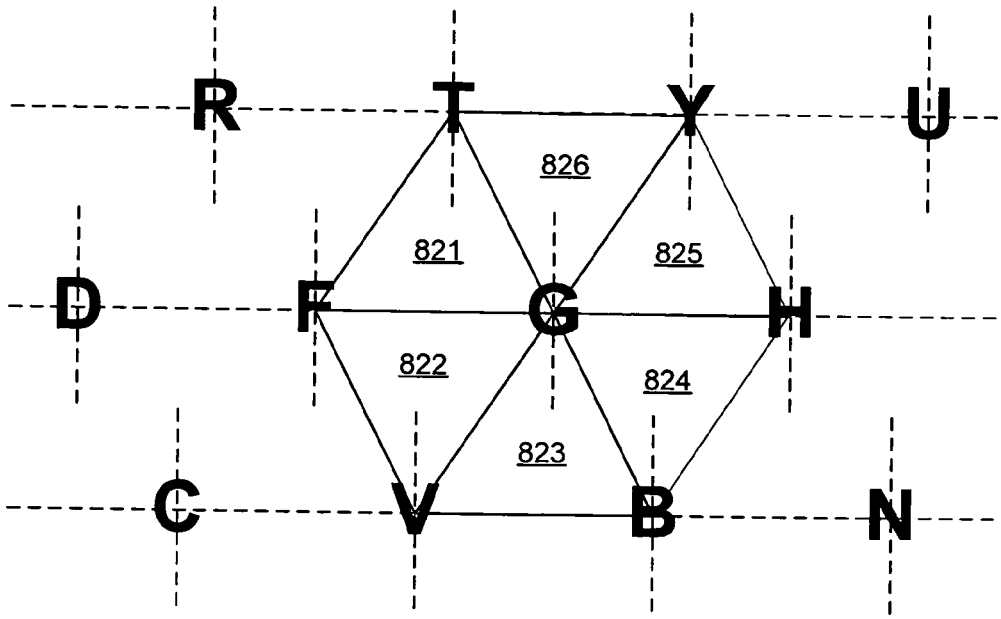
R
T
Y
U
826
821
825
D
F
G
H
822
824
823
C
V
B
N

FIG. 8B